ORSI Group

sempre un passo avanti...

always one step ahead... / ständing ein Schritt vorwärts...
toujours un pas en avant... / siempre un paso hacia adelante...

Double

ORSI

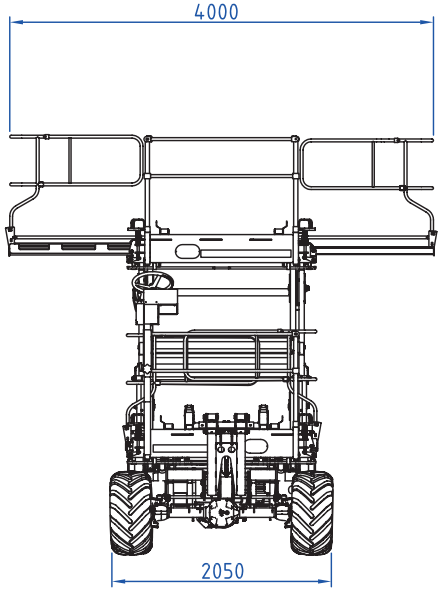
4000
2050

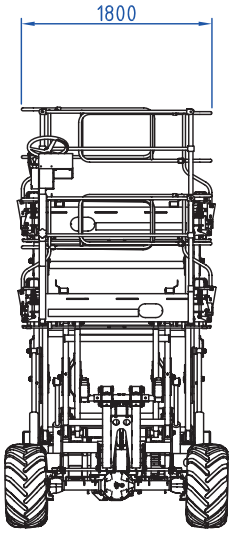
1800

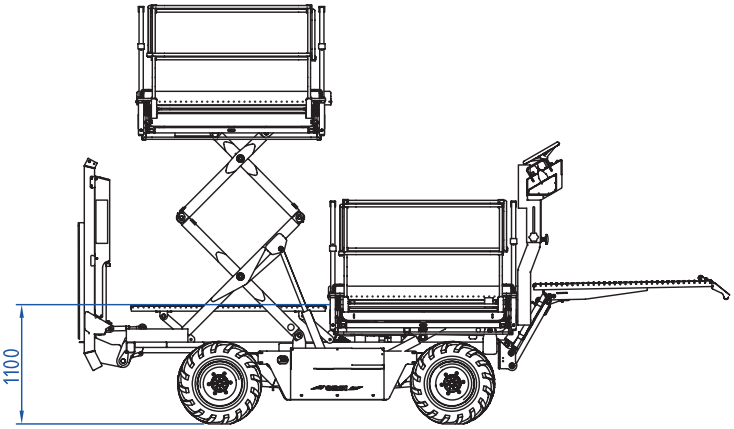
1100

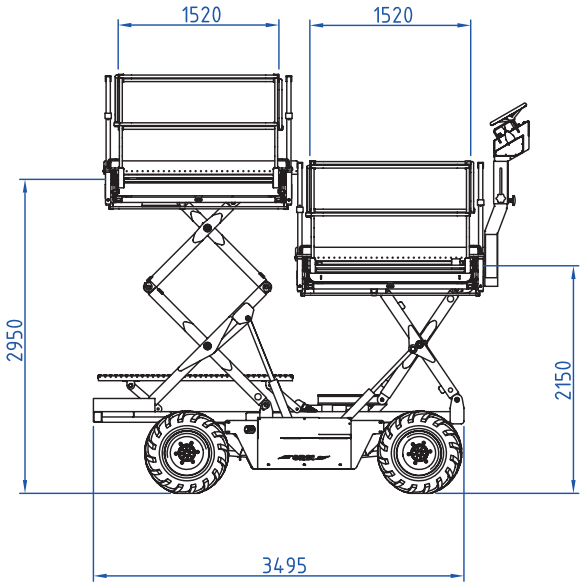
1520
1520
2950
2150
3495

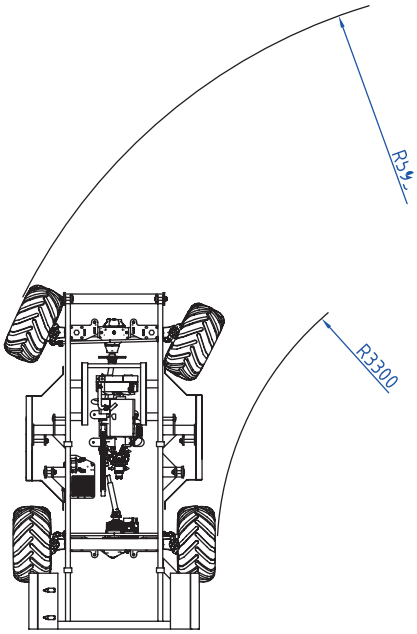
R3300

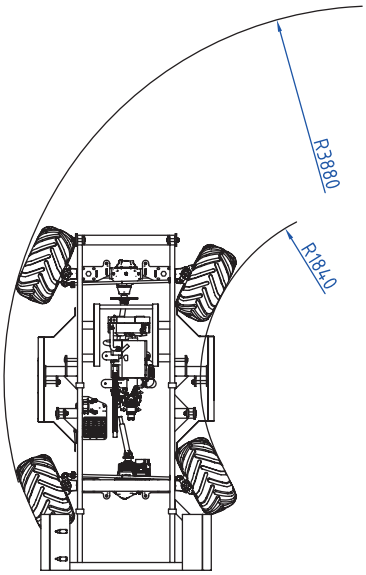
R3880
R1840

RIACCENSIONE AUTOMATICA

E 1

AUTO RESTART
RE-ALLUMAGE AUTOMATIQUE
AUTOMATISCHE WIEDERZÜNDUNG
REINICIO AUTOMATICO

PRERISCALDAMENTO CANDELETTE AUTOMATICO

AUTOMATIC GLOW PREHEATING
PRECHAUFFAGE AUTOMATIQUE CHANDELLES
AUTOMATISCHES KERZESVORHEIZEN
PRECALENTAMIENTO AUTOMATICO VELAS

A — Arresto d'emergenza
EMERGENCY STOP
BOUTON D'ARRET D'OCCURRENCE
NOT-AUS-SCHALTER
PARADA DE EMERGENCIA

B — Tastatore ostacoli alti
PROBE HIGH BARRIERS
CAPTEUR OBSTACLES HAUTS
SENSOR HOCH HINDERNISSE
SONDA ELEVADAS BARRERAS

C — Freno di stazionamento
PARKING BRAKE
FREIN DE STATIONNEMENT
FESTSTELLBREMSE
FRENO DE ESTACIONAMIENTO

D — Compressore
COMPRESSOR
COMPRESSEUR
KOMPRESSOR
COMPRESOR

E — Accensione
POWER
DÉMARRAGE
ANLASSER
ENCENDIDO

F — Elevatore anteriore
FRONT ELEVATOR
ELEVATEUR ANTERIEUR
VORDERER HUBSTAPLER
ELEVADOR DELANTERO

G — Piattaforma
PLATFORM
PLATEFORME
PLATTFORM
PLATAFORMA

H — Boost
BOOST
BOOST
BOOST
BOOST

I — Acceleratore
ACCELERATOR
ACCÉLÉRATEUR
BESCHLEUNIGUNG
ACELERADOR

J — Marcia veloce
FAST START
VITESSE RAPIDE
SCHNELLE FAHRT
MARCHA RAPIDA

K — Marcia ridotta
REDUCED SPEED
VITESSE RÉDUITE
LANGSAME FAHRT
MARCHA LENTA

L — Chiave d'accensione
POWER KEY
CLEFS DÉMARRAGE
ZÜNDSCHLÜSSEL
LLAVE DE ENCENDIDO

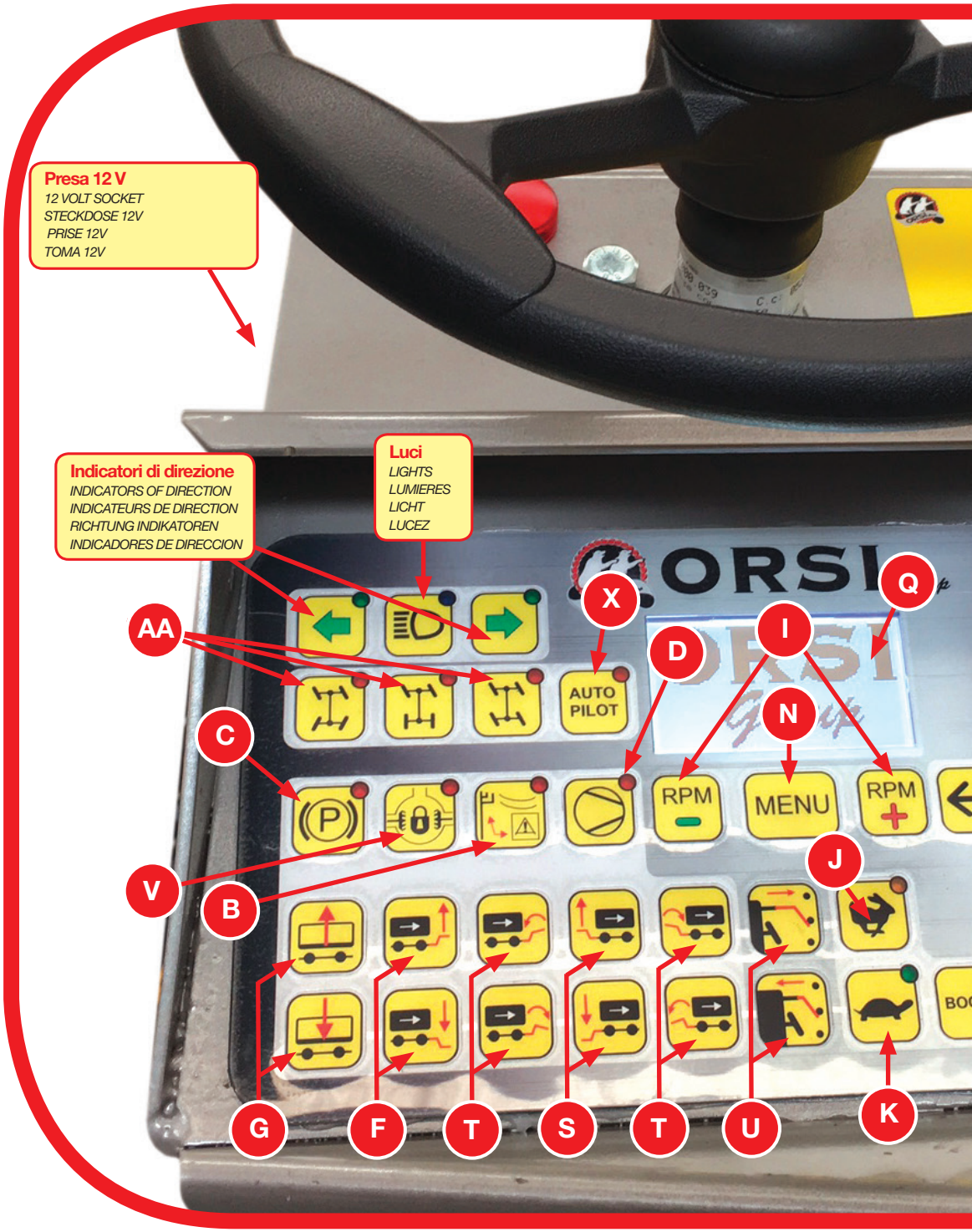

M — Spia accensione
LIGHT SWITCH
VOYANT D'ALLUMAGE
ANZEIGE MOTOR LÄUFT
INDICADOR DE ENCENDIDO

N — Menù
MENU
MENU
MENÜ
MENU

O — Anomalie
ANOMALIES
ANOMALIES
ANOMALIEN
ANOMALIAS

P — Riserva carburante
FUEL RESERVE
RESERVE CARBURANT
KRAFTSTOFFRESERVE
RESERVA COMBUSTIBLE

Q — Display
DISPLAY
DISPLAY
DISPLAY
DISPLAY

R — Selettori livellamenti
LEVEL SELECTOR
SÉLECTEURS NIVELLEMENT
WAHLTASTEN HANGAUSGLEICH
SELECTOR DE NIVELACION

VISUALIZZAZIONE MENÙ

MENU
AFFICHAGES MENU
MENU-ANZEIGE
VISUALIZACION MENU

RPM
RPM
T/MIN
U/MIN
RPM

Ore da accensione
HOURS FROM POWER
HEURES DES LE DEMARRAGE
BETRIEBSTUNDEN SEIT ZÜNDUNG
HORAS DESDE ENCENDIDO

Diesel
DIESEL
DIESEL
DIESLE
DIESEL

Gradi olio/acqua
OIL/WATER DEGREES
DEGRES HUILE/EAU
ÖL/WASSER GRADEN
GRADOS ACEITE/AGUA

Altezza piattaforma
PLATFORM HEIGHT
HATEUR PLATE-FORME
HÖHE DER HEBEBÜHNE
ALTURA PLATAFORMA

Ore vita
HOURS LIFE
HEURES DE VIE
LEBENSSTUNDEN
HORAS VIDA

Tensione batteria
BATTERY VOLTAGE
TENSION BATTERIE
BATTERIESPANNUNG
VOLTAJE DE LA BATERIA

Luminosità display
DISPLAY BRIGHTNESS
LUMINOSITÉ DISPLAY
DISPLAY-HELLIGKEIT
BRILLO PANTALLA

Gradi inclinazione
INCLINATION DEGREES
DEGRES D'INCLINAISON
NEIGUNGSGRADEN
GRADOS DE INCLINACION

Impostazione alt. max
SET MAXIMUM HEIGHT
FIXATION DE HAUTEUR MAX.
EINSTELLUNG MAX. HÖHE
AJUSTE DE ALTURA MAXIMA

Imp. giri minimi motore quando si aziona mov.
SETTING MIN.ENGINE SPEED AT ACTION MOV. / FIXATION DE TOURS MIN. DU MOTEUR QUAND ON ACCIONNE LE MOUV. MIN. / MOTORSDREHZAHL-EINSTELLUNG IN BEWEGUNG / AJUSTE DE MINIMA VUELTAS MOTOR CUANDO SE ACCIONA EL MOV.

Linguaggio
LANGUAGE / LANGUE
SPARCHE / IDIOMA

VISUALIZZAZIONE DISPLAY

DISPLAY
AFFICHAGES DISPLAY
DISPLAY-ANZEIGE
VISUALIZACION DISPLAY

Volt batteria
VOLT BATTERY
VOLT BATTERIE
VOLT BATTERIE
VOLT BATERIA

Livello carburante
FUEL LEVEL
NIVEAU CARBURANT
KRAFTSTOFFSNIVEAU
NIVEL DE COMBUSTIBLE

Giri motore
ENGINE SPEED
TOURS MOTEUR
MOTOR-DREHZAL
VELOCIDAD DEL MOTOR

Temperatura olio
OIL TEMPERATURE
TEMPERATURE HUILE
ÖL TEMPERATUR
TEMPERATURA ACEITE

Temperatura acqua
WATER TEMPERATURE
TEMPERATURE EAU
WASSER TEMPERATUR
TEMPERATURA AGUA

Altezza piattaforma
PLATFORM HEIGHT
HAUTEUR PLATEFORME
HÖHE DER HEBEBÜHNE
ALTURA PLATAFORMA

Parziale ore
PARTIAL HOURS
PARTIELLE HEURES
TEILWEISE DER STUNDEN
PARCIAL HORAS

Totale ore
TOTAL HOURS
TOTALE HEURES
GESAMTSTUNDEN
TOTAL HORAS

Luminosità disply
DISPLAY BRIGHTNESS
LUMINOSITÉ DISPLAY
DISPLAY-HELLIGKEIT
BRILLO PANTALLA

Pendenza longitudinale°
LONGITUDINAL SLOPE
PENTE LONGITUDINALE
LÄNG-HANG
PENDIENTE LONGITUDINAL

Pendenza trasversale°
CROSS SLOPE
PENTE TRANSVERSALE
QUER-HANG
PENDIENTE TRANSVERSAL

S — Elevatore posteriore
REAR ELEVATOR
ELEVATEUR POSTERIEUR
HINTERER HUBSTAPLER
ELEVADOR TRASERO

U — Tastatore telescopico idraulico
TELESCOPIC HYDRAULIC PROBE
HYDRAULIQUE TELESCOPIQUE CAPTEUR OBSTACLES
TELESCOPIC HYDRAULISCHEN HINDERNISSE
SONDA TELESCOPICA HIDRAULICA

Z — Avvisatore acustico
HORN
AVERTISSEUR ACOUSTIQUE
AKUSTISCHES WARNSIGNAL
CLAXON

AA — Selettori sterzate
STERRING SELECTORS
SELECTEURS BRAQUAGES
WÄHLTASTE LENKUNGEN
SELECTORES DE DIRECCION

T — Brandeggio
INCLINATION
INCLINAISON
NEIGUNG
INCLINACION

V — Bloccaggio differenziale
LOCKING DIFFERENTIAL
VERROUILLAGE DIFFERENTIEL
DIFFERENTIALSPERRE
BLOQUEO DIFERENCIAL

X — Autopilot con memorizzazione della velocità preimpostata
AUTO-PILOT WITH MEMORY SPEED PRESET
AUTO-PILOT AVEC MEMOIRE DE LA VITESSE PREREGLEE
AUTO-PILOT MIT SPEICHERN DER EINGESTELLTEN GESCHWINDIGKEIT
AUTO-PILOT CON MEMORIZACION VELOCIDAD FIJADA

Di serie

STANDARD STANDARDSAUSSTATTUNG DE SÉRIE DE SERIE

3 ANGOLI DI STERZATURA IN SIMULTANEA: LO STERZO ANTERIORE SEGUE SEMPRE PERFETTAMENTE QUELLO POSTERIORE

3 SIMULTANEOUS STERRING ANGLES: THE FRONT STEER WELL ALWAYS FOLLOWS BACK
3 EFFETS SIMULTANÈS ANGLES DE BRAQUAGE: LE BŒUF BIEN AVANT SUIT TOUJOURS RETOUR
3 GLEICHZEITIGE ABBIEGEN: THE FRONT STEER WELL FOLGT IMMER ZURÜCK
3 SIMULTÀNEA ANGULOS DE GIRO: EL BIEN DIRECCIÓN DELANTERA SIEMPRE SIGUE VOLVER

4 RUOTE MOTRICI, 4 RUOTE STERZANTI

4 WHEELS DRIVE 4 HEELS STEERING
4 ANTRIEBSRÄDER 4 LENKRÄDER
4 ROUES MOTRICES 4 ROUES DIRECTRICES
4 RUEDAS MOTRICES 4 RUEDAS DIRECCIONAL

CONSOLLE DI COMANDO REGOLABILE IN ALTEZZA

HEIGHT ADJUSTABLE GUIDE CONSOLLE
HÖHENVERSTELLBARE STEUERUNGSKONSOLE
CONSOLE DE COMANDE REGLABLE EN HAUTEUR
CONSOLLE DE MANDOS REGOLABLE EN ALTURA

CENTRAGGIO AUTOMATICO DELLE RUOTE POSTERIORI. (4 RST)

REAR WHEELS AUTOMATIC CENTERING
AUTOMATISCHE AUSRICHTUNG DER HINTERRÄDER
CENTRAGE AUTOMATIQUE DES ROUES ARRIERES
CENTRAMIENTO AUTOMATICO DE LAS RUEDAS TRASERAS

MOTORE KUBOTA 3 CIL. HP 29

KUBOTA ENGINE 3 CIL. HP 29,5
KUBOTA MOTOR 3 CIL. HP 29,5
MOTEUR KUBOTA 3 CIL. HP 29,5
MOTOR KUBOTA 3 CIL. HP 29,5

10 - 75 -15,3

RUOTE

WHEELS
RÄDER
ROUES
RUEDAS

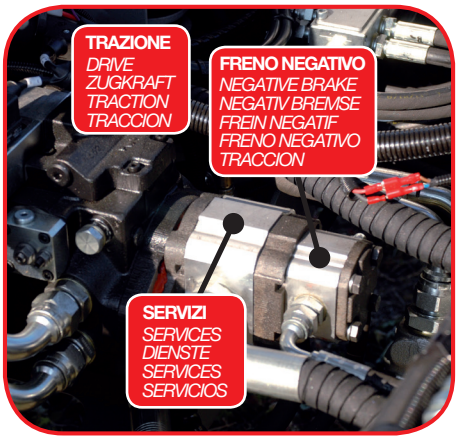

GRUPPO POMPE

PUMPS GROUP
PUMPEN GRUPPE
GROUPE POMPES
GRUPO BOMBAS

FRENO NEGATIVO AZIONATO DA POMPA INDIPENDENTE

NEGATIVE BRAKE OPERATED BY INDIPENDENT PUMP
NEGATIV BREMSE BETRIBT DURCH EINE UNABHAENGIGE PUMPE
FREIN NEGATIF ACTIONNE PAR POMPE INDEPENDANTE
FRENO NEGATIVO OPERADO POR BOMBA INDIPENDIENTE

SCALETTA VERTICALE: NON INGOMBRA E PUÒ ESSERE USATA TRA I FILARI.

VERTICAL SCALE : IT OCCUPIES LITTLE SPACE AND CAN BE USE AMONG THE PLANTS
STEIGLEITER: NICHT SPERRIG, UND KANN INZWISCHEN DIE ZEILEN BENUTZT WERDEN
ECHELLE VERTICALE: PRENDS PEU D'ESPACE ET PEUT ETRE UTILISÉE DANS LES RANGES
ESCALERA VERTICAL: NO ABARROTA Y PUEDE SER UTILIZADA ENTRE LAS HILERAS

PARAPETTI ORIENTABILI

PARAPETS TOTALLY OVERTURNABLE
KLAPPBARE
PARAPETS ORIENTABLES
PARAPETOS REGULABLES

ASSALE ANTERIORE AMMORTIZZATO

AXLE FRONT SUSPENSION
VORDERACHSE MIT DÄMPFER
ESSIEU AVANT AVEC AMORTISSEURS
SUSPENSION DEL EJE DELANTERO

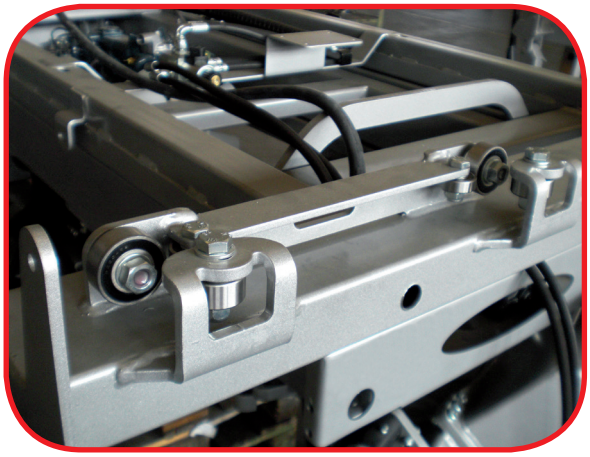

BALCONI SCORREVOLI SU CUSCINETTI

PLATFORMS FLOWING ON BEARINGS
VERSCHIEBBARE BALCONE AUF LAGER
PLATEFORME FONCTIONNE SUR LES ROULEMENTS
BALCONES CORREDIZOS SOBRE COJINETES

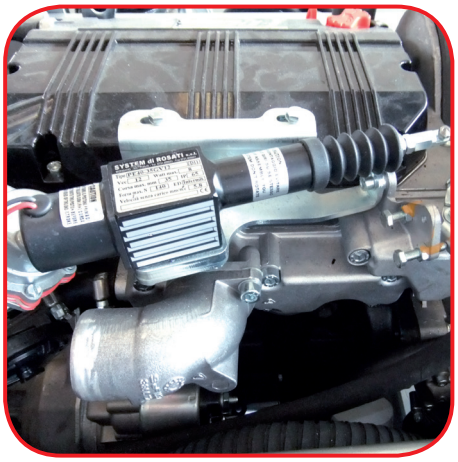

ACCELERATORE ELETTRICO

ELECTRIC ACCELERATOR
ELEKTRISCHER BESCHLEUNIGER
ACCELERATEUR ELECTRIQUE
ACELERADOR ELECTRICO

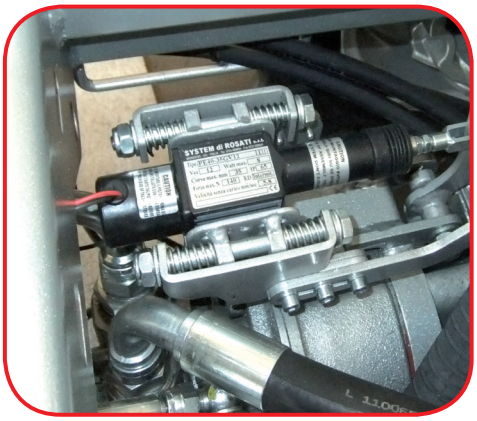

CAMBIO ELETTRICO 1°- 2° MARCIA + FOLLE

ELECTRIC TRANSMISSION :
1st/2nd SPEED + NEUTRAL
ELEKTRISCHE SCHALTUNG
1./2. GANG + LEERLAUF
CHANGEMENT DE VITESSE ELECTRIQUE
1ERE/2EME VITESSE + POINT MORT
TRANSMISION ELECTRICA:
1a/2a MARCHA + PUNTO MUERTO

AUTODIAGNIOSI:
ELETTROVALVOLE CON LED

DIAGNOSIS: SOLENOID WITH LED
SELBS-DIAGNOSE:
MAGNETSPULE MIT LED
AUTO-DIAGNOSTIC:
ELECTROVANNES AVEC LED
DIAGNOSTICO: SOLENOIDE CON LED

MULTIWING SYSTEM HIGH PERFORMANCE

RADIATORE OLIO

OIL COOLER
OL KUHLER
RADIATEUR HUILE
RADIADOR ACEITE

RADIATORE ACQUA

WATER COOLER
WASSER KUHLER
RADIATEUR EAU
RADIADOR AGUA

PIATTAFORMA ANTERIORE FISSA (H 1100 CM)

FIXED FRONT PLATEFORM (H 1100CM)
FEST FRONTPLATFORM (H. 1100CM)
PLATEFORME AVANT FIXE (H.1100CM)
PLATAFORMA DELANTERA FIJA (H. 1100CM)

DOPPIO PANTOGRAFO PER RAGGIUNGERE L'ALTEZZA DA TERRA DI 3 mt.

DOUBLE PANTOGRAPH FOR 3 METERS HEIGHT FROM GROUND
DOPPEL PANTOGRAPH FÜR DREI METER HÖHE VOM BODEN
DOUBLE PANTOGRAPHE POUR HAUTEUR DU SOL DE 3 METRES
DOBLE PANTÓGRAFO POUR ALTURA DESDE EL SUELO DE 3 MÈTRES

Optional

PIATTAFORMA ANTERIORE ELEVABILE IDRAULICAMENTE CON PANTOGRAFO (H MAX 2150 CM)

FRONT PLATEFORM HYDRAULICALLY RAISED WITH PANTOGRAPH (H MAX 2150CM)
HYDRAULISCH ERHÖBARE FRONTPLATFORM MIT PARALLELOGRAMM (MAX. HÖHE 2150CM)
PLATEFORME AVANT SOULEVABLE HYDRAULIQUEMENT AVEC PANTOGRAPHE (H. MAX. 2150CM)
PLATAFORMA DELANTERA LEVANTABLE HIDRAULICAMENTE CON PANTÓGRAFO (H. MAX 2150CM)

FRENI IDRAULICI SULLE RUOTE ANTERIORI E POSTERIORI

HYDRAULIC BRAKE ON THE FRONT AND REAR WHEELS
HYDRAULISCHEN BREMSEN AUF VORDER-UND HINTER
FREINS HYDRAULIQUES SUR ROUES AVANT ET ARRIERE
FRENOS HIDRAULICOS RUEDAS DELANTERAS Y TRASERA

COMANDO ELEVATORE DA TERRA

ELEVATOR CONTROL FROM GROUD (BACK)
SAULENHEBER KOMTROLLE VOM BODEN (RÜCKSEITIG)
COMMANDE ELEVATEUR DU SOL (ARRIERE)
COMANDO ELEVADOR DEL SUELO (POSTERIOR)

BRANDEGGIO IDRAULICO.

HYDRAULIC INCLINATION
HYDRAULISCHE NEIGUNG
INCLINAISON HYDRAULIQUE
INCLINACION IDRAULICA

ELEVATORE POST. A COLONNA KG 800

COLUMNAR ELEVATOR BACK MOUNTED LOAD KG. 800
HECKSAULENHBER RÜCKSEITIG AUFZUG MIT SAULENHEBER LAST KG. 800
ELEVATEUR ARRIERE A COLONNE AVEC ROULEMENTS CHARGE KG. 800
ELEVADOR TRASERO CON COLUMNA CAPACIDAD KG. 800

FORCHE SUPPLEMENTARI BINS ELEVATORE A COLONNA

ADDITIONAL FORKS FOR BINS FOR COLUMNAR ELEVATOR
ZUSÄTZLICHE GABELN FÜR BINS FÜR SAULENHEBER
FOURCHES SUPPLEMENTAIRES BINS ELEVATEUR A COLOMNE
HORCAS BINS ADICIONALES POR ELEVADOR A COLUMNA

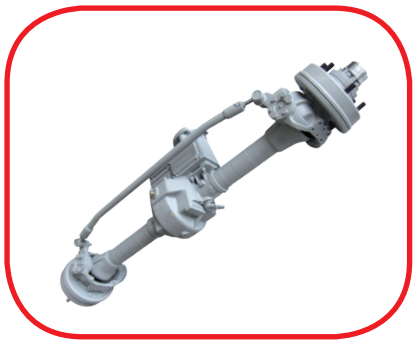

DIFFERENZIALE AUTOBLOCCANTE

DIFFERENTIAL LOCK
SPERRDIFFERENZIAL
DIFFERENTIEL AUTOBLOQUANT
DIFERENCIAL AUTOBLOCANTE

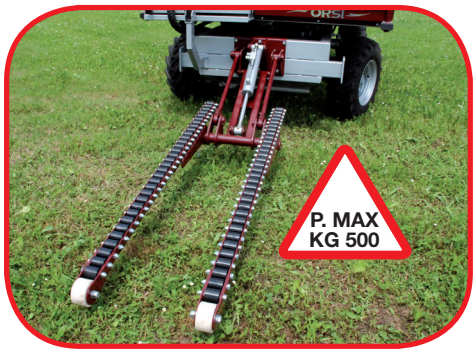

ELEVATORE A PANTOGRAFO ANT - POST. KG 125

FRONT/BACK PANTOGRAPH ELEVATOR 125 KG.
VORNE / RUCKWERTS PARALLELOGRAMMAHEBUNG AUFZUG 125 KG
ELÉVATEUR A PANTOGRAPHE AVANT/ARRIERE 125KG
ELEVADOR A COLUMNA DELATNERO TRASERO 125KG.

ELEVATORE ANTERIORE E POSTERIORE A COLONNA CON RULLIERE KG 230

COLUMNAR ELEVATOR WITH ROLLER GATE FRONT AND BACK MOUNTED
VOREDERE UND RÜCHSEITIGE HECKSAULENHBER AUFZUG MIT SAULENHEBER
ELÉVATEUR AVANT ET ARRIERE A COLONNE AVEC ROULEMENTS
ELEVADOR ANTERIOR Y POSTERIOR CON COLUMNA CON RODAMIENTOS

RIBALTAMENTO IDRAULICO FORCHE

HYDRAULIC TILTING FORKS
HYDRAULISCHE KIPP-GABELN
REVERSEMENT HYDRAULIQUE DES FOURCHES
VUELCO HIDRAULICO HORCAS

COMANDO ELEVATORE E START E STOP DALLA PIATTAFORMA

START & STOP CONTROL FROM PLATFORM
HEBER KONTROLLER UND START & STOP DER HEBEBÜHNE
COMMANDE ELEVATEUR ET START & STOP DE LA PLATEFORME
MANDO START & STOP DE LA PLATAFORMA

FORCHE ANTERIORI E POST. KG 65

FRONT AND BACK FORKS
VORDERE UND RUCKSEITIGE GABELEN
FOURCHES ANTERIEURS ET POSTERIEURES
HORCAS DELANTERAS Y TRASERAS

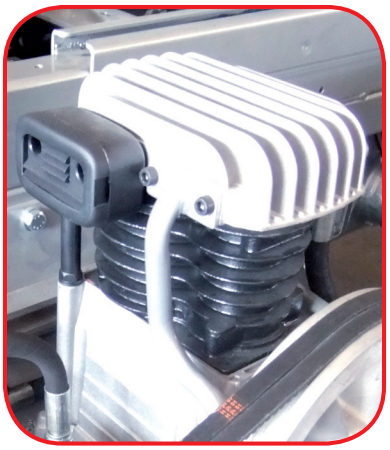

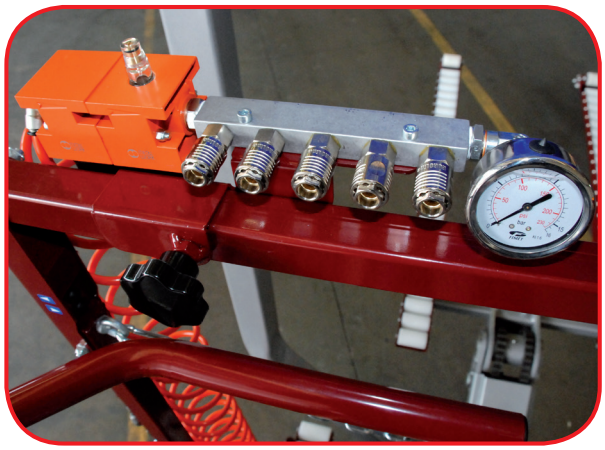

COMPRESSORE, FILTRO, 5 PRESE D'ARIA E DUE SERBATOI IT 23 CAD.(N.1MOD.2500) NO SU VERSIONE ECO + 3° BOMBOLE PER ESSICCAZIONE ARIA

COMPRESSOR SET, FILTER AND 5 QUICK COUPLING AIR PLUGS (NO ON ECO VERSION) + 3° BOTTLES FOR AIR DRYING
KOMPRESSOR, FILTER UND 5 LUFTSTECKER MIT SCHNELLKUPLUNGEN (NICHT FUR ECO VERSION) + 3° FLASCHEN ZUR LUFTTROCKNUNG
GROUPE COMPRESSEUR, FILTRE ET 5 PRISES D'AIRE A EMBRAIAGE RAPIDE (NON SUR VERSION ECO) + 3° BOUTEILLES POUR LE SÉCHAGE DES AIR
GRUPO COMPRESSOR DE AIURE, FILTROS Y 5 TOMAS DE AIRE (NO POR VERSION ECO) + 3 BOTELLAS PARA SECADO DE AIRE

RUOTE

WHEELS
RÄDER
ROUES
RUEDAS

FANALERIA ANTERIORE

FRONT LIGHTS
VORNE LICHTE
FEUX AVANT
LUCES DELANTERAS

Optional

FANALERIA POSTERIORE
BACK LIGHTS
RUCK LICHTE
FEUX ARRIERE
LUCES TRASERAS

KIT RIPETIZIONE COMANDO DI GUIDA SU PIATTAFORMA POSTERIORE
KIT DRIVING COMMAND REPETITION ON THE REAR PLATFORM
KIT FAHRBEFEHLSWIEDERHOLUNG AUF DEM HINTEREN PLATFORM
KIT DE REPETITION DE COMMANDE DE CONDUITE SUR LA PLATEFORME ARRIERE
KIT REPETICION DE COMANDO DE GUIA PARA LA PLATAFORMA TRASERA

RADIO
RADIO *RADIO*
RADIO *RADIO*

MOTORE KUBOTA 4 CIL. HP 35
KUBOTA ENGINE 3 CIL. HP 29,5
KUBOTA MOTOR 3 CIL. HP 29,5
MOTEUR KUBOTA 3 CIL. HP 29,5
MOTOR KUBOTA 3 CIL. HP 29,5

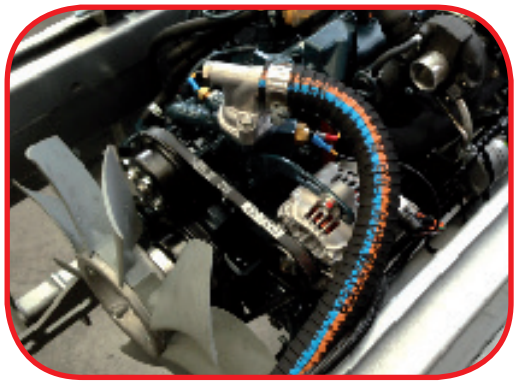

MOTORE KUBOTA TURBO 45HP
KUBOTA TURBO 45HP MOTOR
KUBOTA TURBO 45HP MOTEUR
KUBOTA TURBO 45HP ENGINE
KUBOTA TURBO 45HP MOTOR

PORTACASSETTE SCORREVOLE KG 35
SLIDING CRATE HOLDER
VERSCHIEBBARER KISTENHALTER
PORTE CAISSONS COULISSANT
SOPORTE CAJA DESLIZANTE

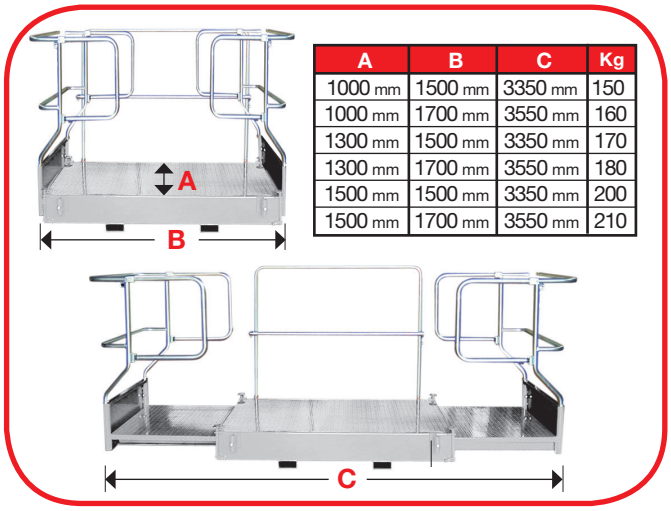

A	B	C	Kg
1000 mm	1500 mm	3350 mm	150
1000 mm	1700 mm	3550 mm	160
1300 mm	1500 mm	3350 mm	170
1300 mm	1700 mm	3550 mm	180
1500 mm	1500 mm	3350 mm	200
1500 mm	1700 mm	3550 mm	210

PEDANA PER ELEVATORE A COLONNA
PLATFORM FOR COLUMNAR ELEVATOR
TRITTBRETT FÜR SAULENHEBER
ESTRADE POUR ELEVATEUR A COLOMNE
PLATAFORMA PARA ELEVADOR A COLUMNA

TASTATORE OSTACOLI ALTI
TRACER OVERHEAD OBSTACLES
CAPTEUR OBSTACLES HAUTS
SENSOR HOCH HINDERNISSE
TRAZADOR DE OBSTACULOS DE GRAN TAMAÑO

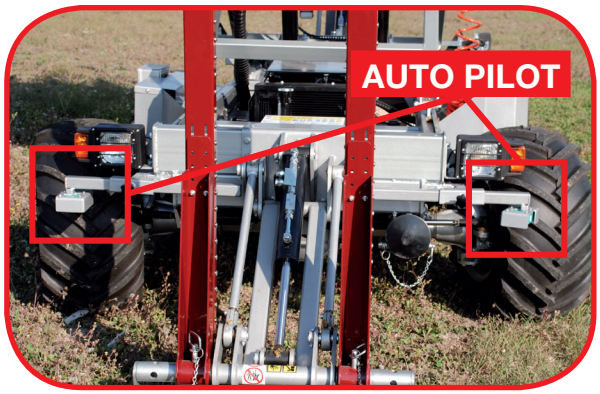

AUTO PILOT: CON DOPPI SENSORI A ULTRASUONI E MEMORIZZAZIONE DELLA VELOCITÀ PREIMPOSTATA

AUTO-PILOT WITH DOBLE ULTRASOUNS SENSORS AND MEMORY OF SPEED PRESET

ATUO-PILOT MIT 2 ULTRASCHALLSENSOREN UND SPEICHERN DER EINGESTELLTEN GESCHWINDIGKEIT

AUTO PILOT AVEC DOUBLE CAPTEURS A ULTRASONS ET MEMOIRE DE VITESSE PREREGLEE

AUTO-PILOT CON DOBLES SENSORES A ULTRASONIDOS Y MEMORIZACION VELOCIDA FIJADA

AUTOPILOT CON TASTATORE TELESCOPICO IDRAULICO E MEMORIZZAZIONE DELLA VELOCITÀ PREIMPOSTATA

AUTO-PILOT WITH TELESCOPIC HYDRAULIC PROBE AND MEMORY OF SPEED PRESET

AUTO-PILOT MIT TELESCOPIC HYDRAULISCHEN HINDERNISSE- SENSOR UND SPEICHERN DER EINGESTELLTEN GESCHWINDIGKEIT

AUTO-PILOT AVEC HYDRAULIQUE TELESCOPIQUE CAPTEUR OBSTACLES ET MEMOIRE DE VITESSE PREREGLEE

AUTO-PILOT CON SONDA TELESCOPICA HIDRAULICA Y MEMORIZACION VELOCIDA FIJADA

ESSICCATORE

DRYER

SÉCHEUSE

TROCKNER

SECADORA

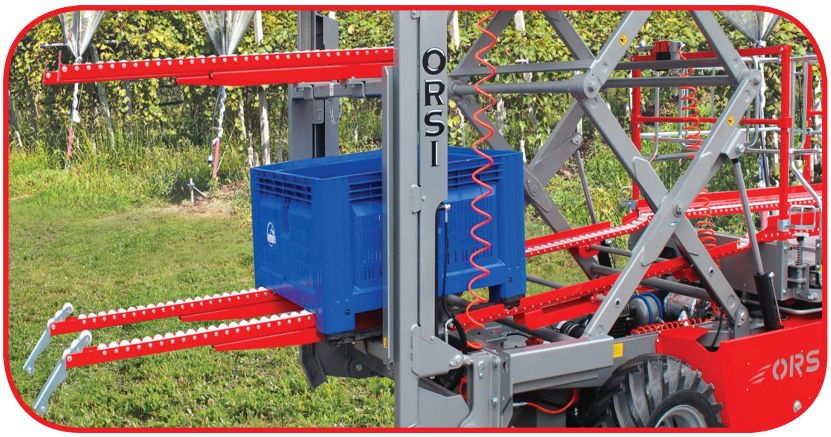

RULLIERE SOTTO ALLA PIATTAFORMA POSTERIORE

ROLLER GATES UNDER REAR PLATFORM

ROLLENBAHNEN UNTEN DIE HECKE HEBEBÜHNE

RULLIERES AU DESSOUS DE LA PLATERFORME ARRIERE

RODAMIENTOS A BAJO DE LA PLATAFORMA TRASERA

RULLIERE SOTTO PIEDE MOD. 3000 KG 42 / MOD. 4000 KG 60

UNDER FOOT ROLLER GATES

ROLLENBAHNEN KISTENAUFNAHMEN UNTEN

RULLIERES SOUS PIED

RODAMIENTOS DE LA PLATAFORMA ABAJO DEL PIE

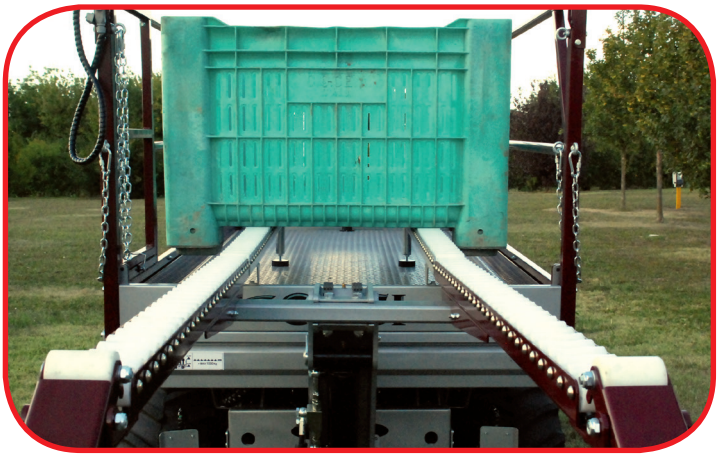

RULLIERE SOTTO PANCIA MOD. 3000 KG 46 / MOD. 4000 KG 64

UNDER BELLY ROLLER GATES

ROLLENBAHNEN KISTENAUFNAHMEN OBEN

RULLIERES SOUS LE BIN

RODAMIENTOS DE LA PLATAFORMA ABAJO DE LA PANZA

LA FORZA DELLE IDEE,
IL POTERE DELLA TECNOLOGIA

THE STRENGHT OF IDEAS, THE POWER OF TECHNOLOGY

DIE STÄRKE DER IDEEN, DIE MACHT DER TECHNOLOGIE

LA FORCE DES IDEES, LE POUVOIR DE LA TECHNOLOGIE

LA FUERZA DE LAS IDEAS, LA POTENCIA DE LA TECNOLOGIA

ORSI Group

sempre un passo avanti...

Con il contributo della
Regione Emilia-Romagna

Via S. Andrea, 2a - 40050 Mascarino di Castello d'Argile (BO) Italy
Tel. +39 051 6867072 - Fax +39 051 6867104
www.orsigroup.it info@orsigroup.it

CARATTERISTICHE TECNICHE E DATI SUSCETTIBILI DI VARIAZIONE SENZA PREAVVISO. CONTATTARE L'AZIENDA INFO@ORSIGROUP.IT +39051.6867072 PER AVERE INFORMAZIONI AGGIORNATE. / TECHNICAL DATA LIABLE TO CHANGE WITHOUT NOTICE. CONTACT THE COMPANY FOR MORE INFO: INFO@ORSIGROUP.IT +39 051 6867072 CARACTERISTIQUES ET DONNEES TECHNIQUES QUI PEUVENT CHANGER SANS PREAVIS. CONTACTER L'ENTREPRISE POUR PLUS D'INFOS : INFO@ORSIGROUP.IT +39 051 6867072 / TECHNISCHEN DATEN KÖNNEN OHNE ANKÜNDIGUNG ÄNDERN. NEHMEN SIE KONTAKT MIT DER FIRMA FÜR MEHRERE INFO: INFO@ORSIGROUP.IT +39 051 6867072 / DATOS TÉCNICOS SUSCEPTIBLES A CAMBIOS SIN PREVIO AVISO. CONCTAR LA EMPRESA PARA MAS NFO: INFO@ORSIGROUP.IT +39 051 6867072