PLUG ZA SNEG - TECNA ASSALONI PROFESIONAL ORSI GROUP

ASSALONI Professional

Max Km/h 40	Max KW KS 90 - 125 Max KW KS 125 - 170	Max KW KS 110 - 150 Max KW KS 90 - 125	°C MAX - 30

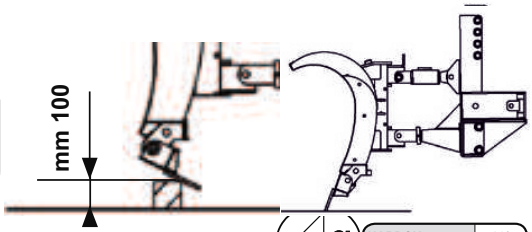

HARDOX	20°
GOMMA	0°
POLIURETANO	45°
POLIETILENE HD	20°
KOMBI	20°

EQUIPAGGIAMENTO DI SERIE
STANDARD EQUIPMENT
DE SÉRIE
STANDARDAUSSTATTUNG
STANDARDNA OPREMA

ALERONE IN ACCIAIO MICROLEGATO AD ALTO SNERVAMENTO DOMEX 420 O S420MC
BLADE MADE MICRO-ALLOYED STEEL HIGH YIELD DOMEX 420 OR S420MC
ALEIRON EN ACIER MICRO-ALLIE' DOMEX 420 OU BIEN S420MC
SHEAR IN MIKRO-LEGIERTEM STAHL HOCHVERZINSLICHE DOMEX 420 O S420MC
KONSTRUKCIJA MAŠINE OD VISOKOG KALJENOG ČELIKA DOMEX 420 O S420MC

ROTAZIONE IDRAULICA DX-SX CORREDATA DI VALVOLA BY-PASS
HYDRAULIC CONTROL RIGHT-LEFT ROTATION WITH BY PASS SAFETY VALVE
ORIENTATION HYDRAULIQUE DROITE-GAUCHE AVEC CLAPAIT DEL SECURITE' BY-PASS
HYDRAULISCHER ANTRIEB FÜR ROTATION RECHTS-LINKS-MIT BYPASSVENTIL AUSGESTATTET
HIDRAULIČKA KONTROLA ROTACIJE LEVO DESNO SA BY-PASS VENTILOM

OSCILLAZIONE LATERALE CON MOLLE DI COMPENSAZIONE
SWING SIDE WITH COMPENSATION SPRINGS
OSCILLATION LATERALE AVEC RESSORTS DE COMPENSATION
SWING SEITE MIT ENTLASTUNGSFEDERN
OSCILIRAJUĆA BOČNA STRANA SA OPRUGAMA

SICUREZZA SUL COLTELLO CON MOLLE A TORSIONE CON POSSIBILITA' DI BLOCCAGGIO PER OTTENERE UN MIGLIOR EFFETTO RASCHIANTE
CUSHIONING SYSTEM SHOCK TYPE ELASTIC KNIFE THROUGH RUBBER
SYSTEME D'AMORTI CHOC TYPE ELASTIQUE COUTEAU DANS CAOUTCHOUC
DÄMPFUNGSSYSTEM SHOCK TYPE ELASTIC MESSER DURCH RUBBER
ANTI ŠOK SISTEM PREKO ELASTIČNIH GUMENIH JASTUČIĆA

VARIAZIONE DELL'ANGOLO DI INCIDENZA CHE PERMETTE IL MONTAGGIO DI DIVERSE TIPOLOGIE DI COLTELLO DI RASCHIAMENTO
CHANGE ANGLE OF INCIDENCE THAT ALLOWS THE INSTALLATION
POSSIBILITE' DE REGLAGE DE L'ANGLE DE GAVAGE QUI PERMET LE MONTAGE DES DIVERS TYPES DE LAMES D'USURE
CHANGE DER EINFALLSWINKEL DASS DIE INSTALLATION VON VERSCHIEDENEN SCRAPING ERLAUBT
PODEŠAVAJUĆI UGAO NALEGANJA KOJI OMOGUĆAVA INSTALACIJU RAZLIČITIH TIPOVA NOŽEVA

COLTELLO IN ACCIAIO HARDOX HB 400
SCRAPING BLADE STEEL HARDOX HB400
LAME D'USURE ACIER HB400
MESSERSTAHL HARDOX HB 400
NOŽ OD HARDOKSA HB400

BANDIERINE DI SEGNALAZIONE
FLAGS OF REPORTING
DRAPEAUX DE RAPPORTS
FLAGS OF MELDUNG
ZASTAVICE ZA OBELEŽAVANJE

ATTACCO CAT. II
ATTACHMENT 3 POINT CAT. II
ATTELAGE 3 POINTS CAT. II
ANLAGE 3 POINT CAT. II
KAČENJE U 3 TAČKE CAT II

SETTORI N° 3 TECNA 25 - N° 4 TECNA 27 - 30 - 34
SECTORS N° 3 TECNA 25 - N° 4 TECNA 27 - 30 - 34
SECTORS N° 3 TECNA 25 - N° 4 TECNA 27 - 30 - 34
SECTORS N° 3 TECNA 25 - N° 4 TECNA 27 - 30 - 34
3 SEGMENTA TECNA 25 - 4 SEGMENTA TECNA 27 - 30 - 34

TECNA 25/27/30/34
ASSALONI PROFESIONAL ORSI GROUP

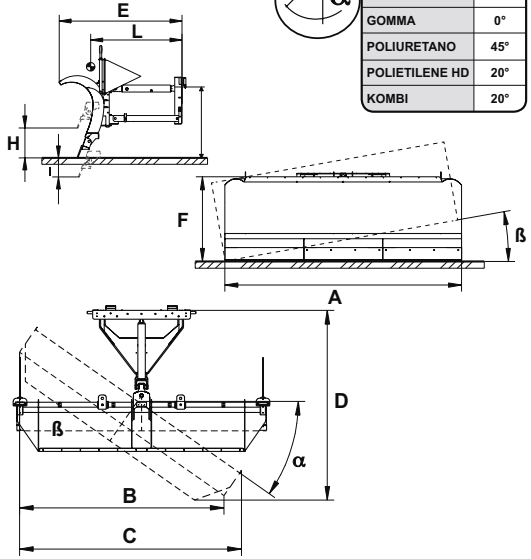

		TECNA 25	TECNA 27	TECNA 30	TECNA 34
A	mm	2550	2720	3060	3400
B	mm	1245 dx 845 sx	1315 dx 915 sx	1455 dx 1055 sx	1595 dx 1195 sx
C	mm	2270	2410	2690	2970
α	(°)	35	35	35	35
ß	(°)	10	10	10	10
D	mm	1940	1990	2080	2180
E	mm	1440	1440	1440	1440
F	mm	850	850	850	850
H	mm	345	345	345	345
I	mm	135	135	135	135
L	mm	1050	1050	1050	1050
P	kg	450	465	495	510

OPTIONAL - OPCIJE

PASTRE D'AGGANCIO DIN 76060 GRUPPO 3 ("B") CON PARALLELOGRAMMA DI SOLLEVAMENTO
DIN PLATE 76060 SIZE 3 ("B") WITH PARALLELOGRAM LIFTING
PLAQUE D'ATTELAGE DIN 76060 TAILLE 3 ("B") AVEC PARALLELOGRAMME
CLAMP DIN 76060 3 ("B") PLATTEN GROUP MIT HEBE PARALLELOGRAM
PLOČA ZA KAČENJE DIN 76060 VELIČINA 3 ("B") SA PARALELOGRAMOM

PASTRA D'AGGANCIO DIN 76060 GRUPPO 5 ("A") CON PARALLELOGRAMMA DI SOLLEVAMENTO
DIN PLATE 76060 SIZE 5 ("A") WITH PARALLELOGRAM LIFTING
PLAQUE D'ATTELAGE DIN 76060 TAILLE 5 ("A") AVEC PARALLELOGRAMME
CLAMP DIN 76060 PLATTEN DER GRUPPE 5 ("A") MIT PARALLELOGRAMM-LIFTING
PLOČA ZA KAČENJE DIN 76060 VELIČINA 3 ("A") SA PARALELOGRAMOM

PASTRA D'AGGANCIO SETRA CON PARALLELOGRAMMA DI SOLLEVAMENTO
SETRA PLATE WITH PARALLELOGRAM LIFTING
PLAQUE D'ATTELAGE SETRA AVEC PARALLELOGRAMME
CLAMP PLATTEN SETRA MIT PARALLELOGRAMM-LIFTING
PLOČA ZA KAČENJE SA PARALELOGRAMOM

PASTRA D'AGGANCIO VERSIONE TERNA CON FINTO PISTONE DA ACCOPPIARE AI BRACCI
LOADER VERSION WITH FAKE PISTON TO COUPLE TO ARMS
VERSION SKIL LOADER AVEC POUR MONTAGE SUR LES BRAS
CLAMP PLATTEN MIT GEFÄLSCHTEN VERSION TERNA KOLBEN, DIE MIT DEN LADEARME
PLOČA ZA KAČENJE NA PREDNJI UTOVARIVAČ

LUCI D'INGOMBRO A LED COMPLETE DI SUPPORTI
SET OF LED CLEARING LIGHTS
FEUX DE GABARIT MONTÉS SUR L'ENGIN
LED-BEGRENZUNGSLEUCHTEN, KOMPLETT MIT KLAMMERN
KOMPLET LED SUALICA

KIT RIPETIZIONE FARI DI LAVORO COMPLETE DI SUPPORTO ZINCATO E INDICATORI DI DIREZIONE
SET OF AUXILIARY LIGHTS ON THE IMPLEMENT WITH 2 LIGHTS AND SUPPORTS
KIT FEUX DE TRAVAIL AVEC INDICATEUR DE DIRECTIONS COMPLET DE SUPPORT GALVANISÉ MONTÉ SUR L'ENGIN
KIT WIEDERHOLUNG ARBEITEN SCHEINWERFER KOMPLETT MIT VERZINKTEN UND FAHRTRICHTUNGSANZEIGER
SET BOČNE SVETLOSNE SIGNALIZACIJE

LASTRA PARASPRUZZI IN GOMMA TECNA
RUBBER SPLASH GUARD
BAVETTE EN CAOUTCHOUC
NOTEN GUMMI SCHMUTZFÄNGER
GUMENA BOČNA ZAŠTITA

BORDATURE LATERALI IN POLIURETANO
POLYURETHANE LATERAL EDGES
BORDS LATÉRAUX DE POLYURÉTHANE
SIDE KANTEN POLYURETHAN
BOČNI STRANICE OD POLIETILENA

COLTELLO IN POLIETILENE HD (MATERIALE PLASTICO) IN LUOGO DELL'ACCIAIO
SCRAPING EDGE IN HD POLYETHYLENE (PLASTIC) REPLACING THE STEEL ONE
OPTION COUTEAU HD POLYETHYLENE (PLASTIQUE) À LA PLACE DE L'ACIER
KNIFE HD POLYETHYLENE (KUNSTSTOFF) ANSTELLE VON STAHL
IVICA NOŽA OD HD POLIETILENA

OPTIONAL - OPCIJE

COLTELLO KOMBI IN ACCIAIO E GOMMA AD ALTA RESISTENZA CON INSERTI IN CORINDONE
SCRAPING BLADE KOMBI STEEL AND RUBBER WITH ALUMINUM OXIDE INSERTS REPLACING THE STEEL ONE
COUTEAU KOMBI EN ACIER ET CAOUTCHOUC AVEC DES INSERTS D'OXYDE D'ALUMINIUM À LA PLACE DE L'ACIER
REZUČI NOŽ KOMBINACIJA ČELIK GUMA

COLTELLO IN GOMMA IN LUOGO DELL'ACCIAIO
SCRAPING EDGE IN RUBBER REPLACING THE STEEL ONE
LAME D'USURE CAOTCHOUC À LA PLACE DE L'ACIER
RUBBER MESSER ANSTELLE VON STAHL
GUMENA REŽUĆA IVICA UMESTO ČELIČNE

COLTELLO IN POLIURETANO IN LUOGO DELL'ACCIAIO
SCRAPING EDGE IN POLYURETHANE REPLACING THE STEEL ONE
OPTION POLYURÉTHANE DIRECT À LA PLACE DE L'ACIER
KNIFE POLYURETHAN ANSTELLE VON STAHL
POLIETILENSKA REŽUĆA IVICA UMESTO ČELIČNE

KIT SEGNALETICA FRANCESE
FRENCH SIGNALLING KIT
SIGNALISATION AUX NORME FRANÇAISES
SIGNAL-KIT FÜR FRANZÖSISCH
FRANCUSKE SIGNALNE LAMPICE

KIT SEGNALETICA TEDESCA IN PRESENZA DI LUCI D'INGOMBRO
GERMAN SIGNALLING KIT
SIGNALISATION AUX NORMES ALLEMANDES
DEUTSCH SIGNAL-KIT IN GEGENWART VON SCHLUSSLICHTER
NEMAČKE SIGNALNE LAMPICE

KIT RUOTE D'APPOGGIO REGISTRABILI
ADJUSTABLE SUPPORTING WHEELS
ROUES D'APPUI AU SOL RÉGLABLES
KIT VERSTELLBARE STÜTZRÄDER
PODEŠAVAJUĆI POMOĆNI TOČKOVI

PATTINI DI STRISCIAMENTO
SLIDING SHOES
PATINS DE GLISSEMENT
SCHUHE KRIECHEN
KLIZAČI

CENTRALINA ELETTROIDRAULICA EP5-H COMPLETA DI PULSANTIERA CON SPINA+PRESA METALLICA E CAVI ELETTRICI
ELECTRO-HYDRAULIC UNIT EP5-H COMPLETE PANEL WITH CONTROL BOX IN THE CAB SOCKET + PLUG WIRE AND ELECTRICAL CABLE
CENTRAL ÉLECTRO-HYSRAULIQUE EP5-H COMPLÈTE DE BOITIER DE COMMANDE EN CAMBINE ET DE CABLES DE CONNECTION À LA BATTERIE DU VEHICULE
ELEKTO - HIDRAULIČNE KOMANDE EP5-H KONTROLNA KUTIJA SA ELEKTRIČNIM KABLOVIMA