TAJFUN

TEST YOUR LIMITS!

TAJFUN
KATALOG PROIZVODA

Mašina za rezanje i cepanje drva - RCA
Šumska vitla
Mobilne šumske žičare - MOZ
Informacioni sistem u šumarstvu - BOBER

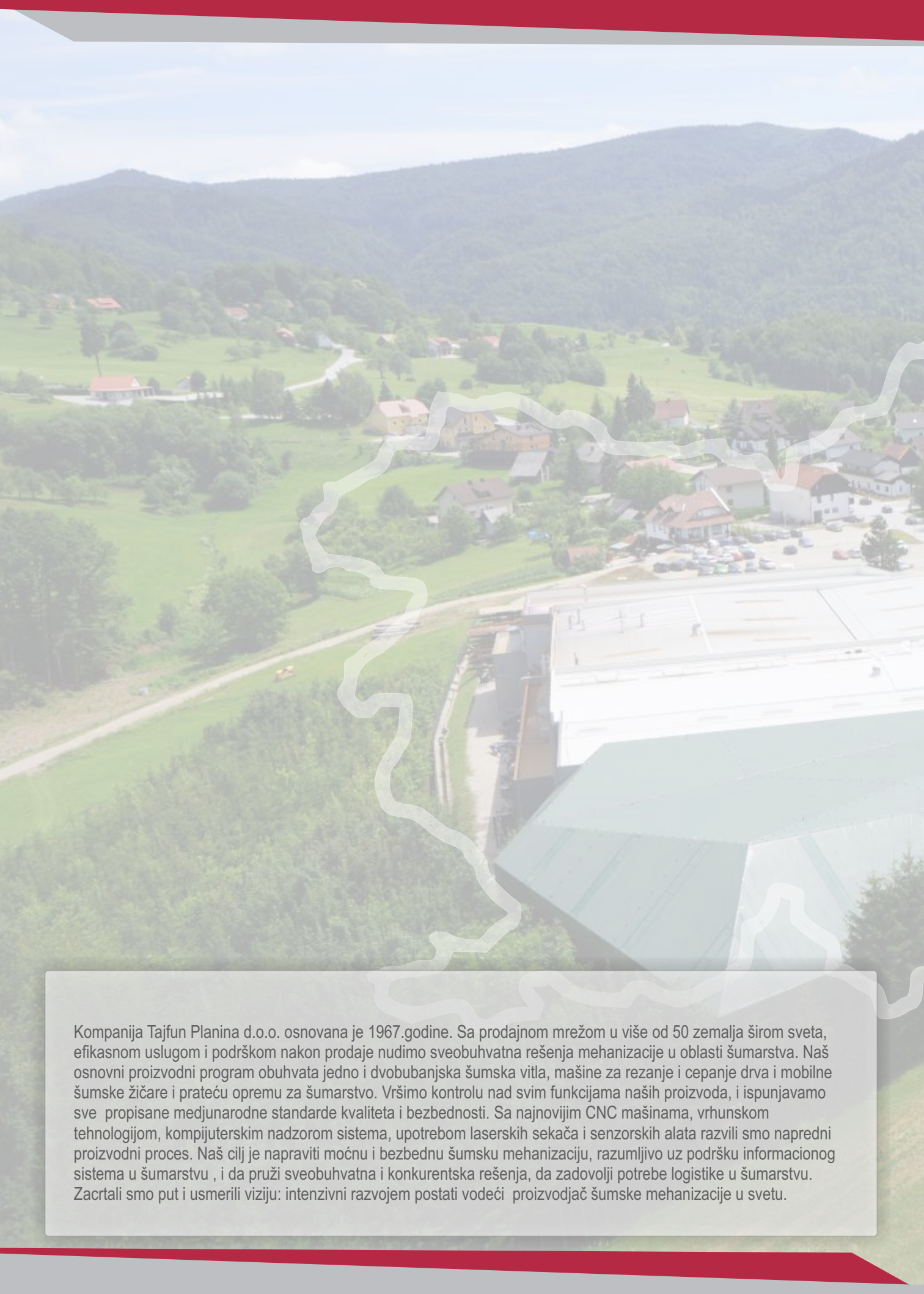

Kompanija Tajfun Planina d.o.o. osnovana je 1967.godine. Sa prodajnom mrežom u više od 50 zemalja širom sveta, efikasnom uslugom i podrškom nakon prodaje nudimo sveobuhvatna rešenja mehanizacije u oblasti šumarstva. Naš osnovni proizvodni program obuhvata jedno i dvobubanjska šumska vitla, mašine za rezanje i cepanje drva i mobilne šumske žičare i prateću opremu za šumarstvo. Vršimo kontrolu nad svim funkcijama naših proizvoda, i ispunjavamo sve propisane medjunarodne standarde kvaliteta i bezbednosti. Sa najnovijim CNC mašinama, vrhunskom tehnologijom, kompijuterskim nadzorom sistema, upotrebom laserskih sekača i senzorskih alata razvili smo napredni proizvodni proces. Naš cilj je napraviti moćnu i bezbednu šumsku mehanizaciju, razumljivo uz podršku informacionog sistema u šumarstvu , i da pruži sveobuhvatna i konkurentska rešenja, da zadovolji potrebe logistike u šumarstvu. Zacrtali smo put i usmerili viziju: intenzivni razvojem postati vodeći proizvodjač šumske mehanizacije u svetu.

E 46º 06' 12''
N 15º 24' 29''

TAJFUN®

RADITION

VOLATILITY

VOUTURE

NIQUENESS

OVELTY

RCA
380, 400 JOY

DVV 2x90
GOZDARSKI VITLI

MOZ 300

Test Your Limits!
Sober

MAŠINE ZA REZANJE I CEPANJE DRVA TAJFUN 4 - 23
RCA 320-2 (RCA 320-2 E) 6, 10
RCA 380 (RCA 380 E) 7, 10
RCA 400 JOY (RCA 400 JOY TG) 8,11
RCA 600 JOY 9, 11
DODATNA OPREMA ZA RCA 12 - 21
Dizel jedinica **DP 26** 13
Podizni sto **DM 1501** 14
Podizni sto **DM 1511** 15
Utovarna rampa **RN 3000** 16
Noževi za cepanje 17
Kardani 18
Nadstrešnica **E 11** 18
Elektro pogon **EP 11** i **EP 12** 19
Usisna jedinica **XE 10** 20
Usisna jedinica **XE 10 Hy** 20
Separator GRENC 21
Transporter **TT 503** 21

ŠUMSKA VITLA TAJFUN 22 - 45
EGV 40 SI 26
EGV 35 A 26
EGV 45 A , EGV 45 AHK (EGV 45 AHK SG) 27
EGV 55A (EGV 55 A 1,8M), **EGV 55 AHK** (EGV 55 AHK 1,8M, EGV 55 AHK SG, EGV 55 AHK 1,8M SG) 28
EGV 65 A (EGV 65 A 1,8M), **EGV 65 AHK** (EGV 65 AHK SG, EGV 65 AHK 1,8M, EGV 65 AHK 1,8M SG) 29
EGV 65 AHK ZS (EGV 65 AHK ZS SG, EGV 65 AHK ZS 1,8M, EGV 65 AHK ZS 1,8M SG) 32, 33
EGV 85 A (EGV 85 A 1,95M, EGV 85 A 2,05M), **EGV 85 AHK** (EGV 85 AHK SG, EGV85 AHK 1,95M, EGV 85 AHK 1,95M SG, EGV85 AHK 2,05M, EGV 85 AHK 2,05M SG) 30
EGV 105 AHK (EGV 105 AHK SG, EGV 105 AHK 2,3M, EGV 105 AHK 2,3M SG) 31
EGV 60 PRO, **EGV 60 PRO N** 34, 35
DGV 2x55 AHK (DGV 2X55 AHK 2,2M, DGV 2 X 55 AHK SG, DGV 2 X 55 AHK 1XSG) 36, 37
DVV 2x90 38, 39
DODATNA OPREMA ZA ŠUMSKA VITLA 40 - 45
Kuke 41
Klinovi 41
Klizači 41
Čelična sajla 41
Prenosni kotur **TAJFUN PS 130** 42
Radijsko daljinsko navodjenje **TAJFUN KIS 200** 43
Radijsko daljinsko navodjenje B&B 44
Motor za kontrolu gasa 45
Modul za kontrolu gasa 45
Kardani 45

MOBILNE ŠUMSKE ŽIČARE TAJFUN 46 - 49
MOZ 300 48, 49

INFORMACIONI SISTEM U ŠUMARSTVU BOBER 50 - 53
ŠUMSKA ELEKTRONSKA PROMERKA Bob800 52
BOBER MOBILE 53
BobERP 53

MAŠINE ZA REZANJE I CEPANJE - RCA

TAJFUN

Tajfunove mašine za rezanje i cepanje, koje su predstavljene pod brendom RCA, su neophodan pribor u šumarstvu u obradi bio mase – rezanje drva za ogrev. U Tajfunu razvoj mašina stalno usmeravamo na optimalno i jednostavno korišćenje za rukovaoca mašine. Izbrali biste nas zato, što nas odlikuje:

- ušteda energije (minimalna potrošnja energije za rad)
- jednostavna i brza montaža od transportnog do radnog položaja i obrnuto,
- velikog kapaciteta,
- kompaktan,kompaktan, robustan dizajn,
- lako upravljanje.

RCA 320-2

- ❍ **RCA 320-2** - s kardanskim priključkom (Potrebna snaga traktora 30 kW; transport - 60 kW)
- ❍ **RCA 320-2 E** - sa elektomotorom (11 kW, 400 V/ 50 HZ, 2.910 min^{-1})
- ☑ Opcija - sa hladnjakom

1. Dostavna traka
2. Pritisna ručica
3. Radna ručica testere
4. Poklopac mašine sa sigurnosnim prekidačem
5. Ručica cepajućeg noža
6. Transporter

Pokretno označavanje dužine (25-50 cm) omogućava istu dužinu rezanja i pravilno spuštanje poslednjeg komada u korito za cepanje.

Cepajuća cilinadara

Sklopiv dodavač- traka (2 m)

Transporter (4m) - serijski

Uz pomoć **ručica** postavljamo visinu cepajućeg noža u zavisnosti debljine trupca.

Sa **pritisnom ručicom** pričvršćujemo trupac i osiguravamo ga od pomeranja i okretanja što omogućava pravilan pad zadnjeg komada u korito za cepanje.

Dostavna i transportna traka su prislonjene i pričvršćene na mašini, koja se pričvršćuje na traktor u tri tačke.

*RCA 320-2 bez hladnjaka odgovara EP 11; RCA 320-2 sa hladnjakom odgovara EP 12

RCA 380

- ❍ **RCA 380** - sa kardanskim priključkom (Potrebna snaga traktora 30 kW; transport - 60 kW)
- ❍ **RCA 380 E** - sa elektromotorom EP11 (11 kW 400 V/ 50 HZ, 2.910 min^{-1})
- ☑ Opcija - sa hladnjakom
- ☑ Opcija - 5 metara transporter **TT 503**

1. Dostavna traka
2. Pritisna ručica
3. Radna ručica testere
4. Poklopac mašine sa sigurnosnim prekidačem
5. Ručica cepajućeg noža
6. Transporter

Manometri

Sklopiv dodavač - traka (2 m)

Hidraulični izlaz

Uljna pumpa

Transporter (4m) - serijski: dvostepeni teleskop sa automatskim hidrauličnim zatezanjem kaiša.

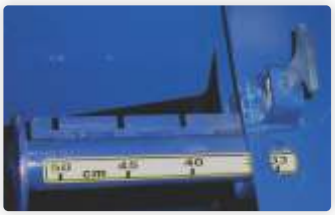

Pokretno **označavanje dužine** (25-50 cm).

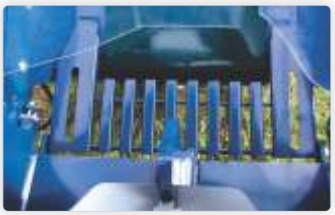

Tokom cepanja klina i **pokretne rešetke za piljevinu.**

Ručno vitlo za podizanje i spuštanje transportera.

*RCA 380 bez hladnjaka odgovara EP 11; RCA 380 sa hladnjakom odgovara EP 12

RCA 400 JOY

- **RCA 400 JOY** - sa kardanskim priključkom (Potrebna snaga traktora 30 kW; transport - 60 kW)
- **RCA 400 JOY TG** – sa kardanskim priključkom i pokretnim transporterom, koji omogućava kretanje levo i desno za 15°, koji Vam omogučava da punite tri palete u isto vreme.

☑ Opcija - 5 metarski transporter **TT 503**

1. Dostavna traka
2. Poklopac lanca i testere
3. Joystick
4. Poklopac mašine sa sigurnosnim prekidačem
5. Ručno vitlo
6. Teleskopski transporter
7. Sigurnosni prekidač STOP
8. Kontrolna ručica podiznog stola
9. Regulator brzine transportne trake

Hladnjak ulja – serijski

Hidraulična ručica

Pokretne lopatice

Elektro-hidraulično kontrolisanje **kvačila**

Lanac i testera sa velikom brzinom rezanja 25 m/s (12.000 min^{-1})

Prekidač za hitno isključivanje i **kontolni prekidač** za podizni sto ili RN 3000 (kontrola pokretnog transportera kod modela TG), regulacija brzine transportne trake.

Centralni poklopac – podizanjem poklopca prestaju da rade sve funkcije mašine, čime obezbedjujemo visoku bezbednost u radu.

»Joystick« - ergonomski, jednostavno upravljanje glavnih funkcija mašine (napred/nazad, sečenje, cepanje, podizanje/spuštanje noža...)

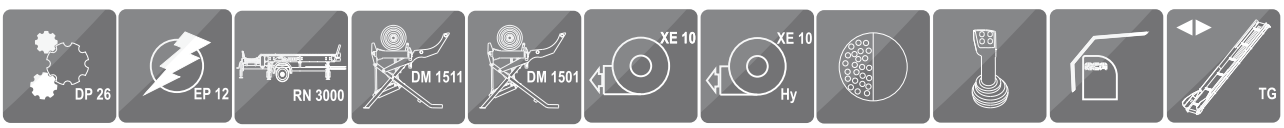

RCA 600 JOY

- sa dizel motorom (HATZ 3M41 38 kW)
- sa kardanskim priključkom (traktor 60 kW)

Dostupno 2014

NEW

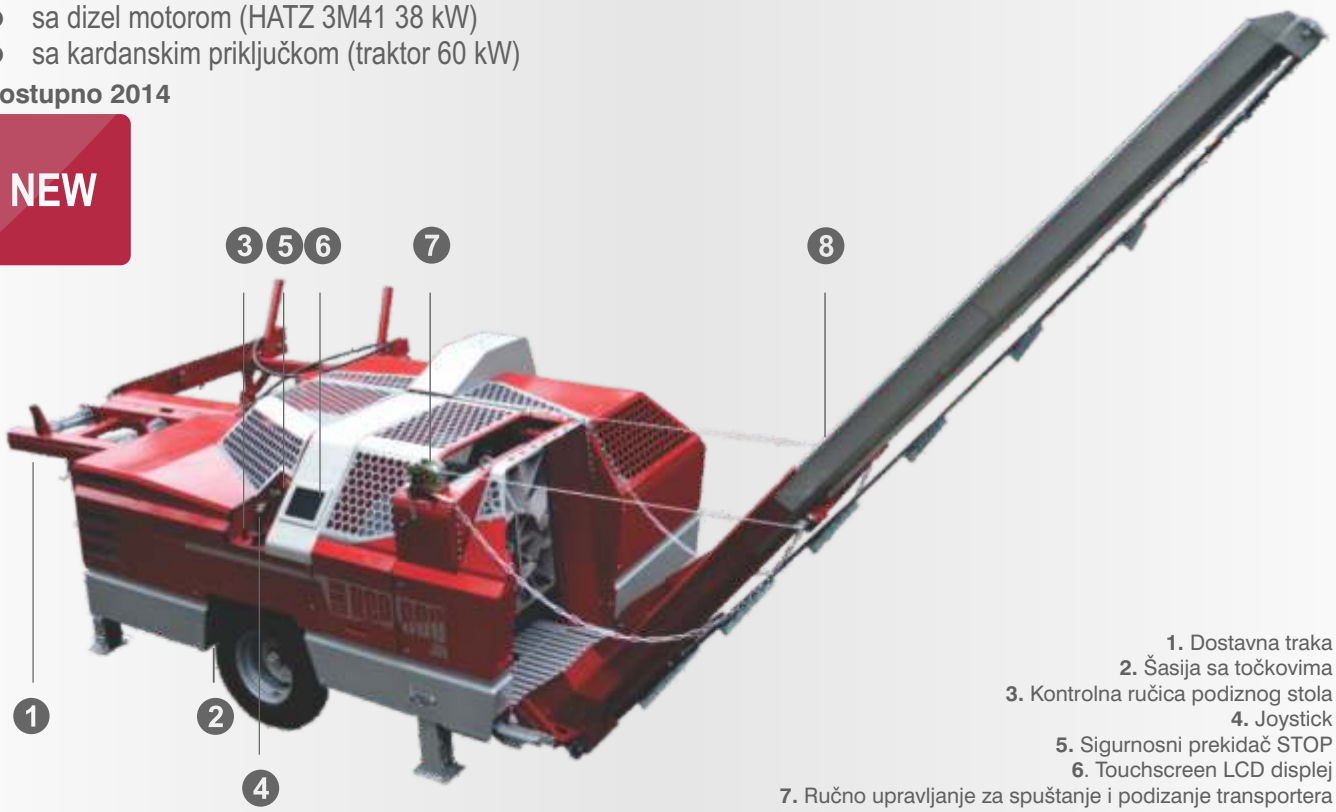

1. Dostavna traka
2. Šasija sa točkovima
3. Kontrolna ručica podiznog stola
4. Joystick
5. Sigurnosni prekidač STOP
6. Touchscreen LCD displej
7. Ručno upravljanje za spuštanje i podizanje transportera
8. Transporter (5m)

Šasija mašine

Serijsko kretanje, širi i duži **transporter** (5m)

Lančani dodavač na mašini

Touchscreen LCD displej - omogućava osnovne postavke i proverava stanje mašina (meri i prikazuje količinu proizvedenog drveta, prikaz efektivnog rada mašine, pritiska, temperature, radnih sati…)

*Standardi ugradjeni

RCA 320-2 / RCA 320-2 E RCA 380 / RCA 380 E

25 - 50 cm	Dužina cepanica	25 - 50 cm
10 - 32 cm	Prečnik trupaca	10 - 38 cm
Oregon 16″, b = 1,5 mm	Mač	Oregon 17″, b = 1,5 mm
3/8″Oregon MULTICUT	Lanac	3/8″Oregon MULTICUT
100 kN x 2	Sila cepanja	150 kN - dve brzine cepanja
900 kg + 130 kg / 1100 kg + 130 kg	Težina sa transporterom	900 kg + 130 kg / 1100 kg + 130 kg
30 kW (Transport - 60 kW) / /	Potrebna snaga traktora	30 kW (Transport - 60 kW) / /
/ / 11 kW, 400 V/50 Hz, 2910 min^{-1}	Pogon sa elektromotorom	/ / 11 kW, 400 V/50 Hz, 2910 min^{-1}
430 min^{-1} / /	Potrebna brzina ulazne kardanske grede	430 min^{-1} / /
Nameštena bez stupnjeva; od 0 - 0,8 m/s	Brzina trake	Nameštena bez stupnjeva; od 0 - 0,8 m/s

TRANSPORTNI POLOŽAJ
za RCA 320-2, RCA 380, RCA 400 JOY

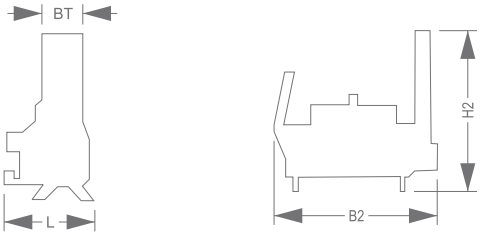

RADNI POLOŽAJ, NAGIB 45°
za RCA 320-2, RCA 380, RCA 400 JOY

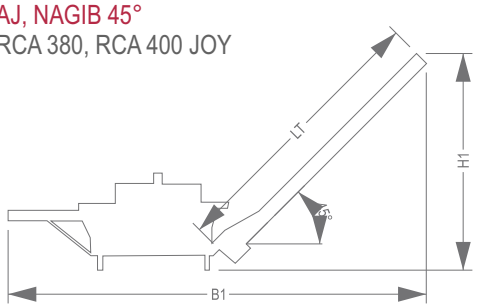

	RCA 320-2 / RCA 320-2 E	RCA 380 / RCA 380 E
Širina - radni položaj (B1) / (B1 - TT 503)	6100 mm	6100 mm / 6930 mm
Dužina - radni položaj (L)	1300 mm	1400 mm
Visina - radni položaj (H1) / (H1 / TT 503)	3070 mm	3070 mm / 3800 mm
Širina - transportni položaj (B2)	2390 mm	2350 mm
Dužina - transportni položaj (L)	1300 mm	1400 mm
Visina - transportni položaj (H2) / (H2 - TT 503)	2350 mm	2360 mm / 2769 mm
Dužina transportera (LT) / (LT - TT 503)	4000 mm	4000 mm / 5000 mm
Širina trake na transporteru (BT)	430 mm	430 mm

RCA 400 JOY / RCA 400 JOY TG

NEW

Dostupno 2014

RCA 600 JOY

RCA 400 JOY / RCA 400 JOY TG		RCA 600 JOY
25 - 50 cm	Dužina cepanica	25 - 50 cm
5 - 40 cm	Prečnik trupaca	10 - 60 cm
Oregon 17″, b = 1,5 mm	Mač	Oregon Solid Harvester 75 cm
3/8″Oregon MULTICUT	Lanac	Oregon 0,404" 18HX
150 kN - dve brzine cepanja	Sila cepanja	440 kN - dve brzine cepanja
950 kg + 130 kg	Težina sa transporterom	2720 kg + 280 kg
30 kW (Transport - 60 kW)	Potrebna snaga traktora	min snaga traktora 60 kW
/	Pogon sa dizel motorom	38 kW
430 min^{-1}	Potrebna brzina ulazne kardanske grede	430 min^{-1} (za traktorski pogon)
Nameštena bez stupnjeva; od 0 - 0,8 m/s	Brzina trake	Nameštena bez stupnjeva; od 0 - 0,8 m/s

TRANSPORTNI POLOŽAJ
za RCA 600 JOY

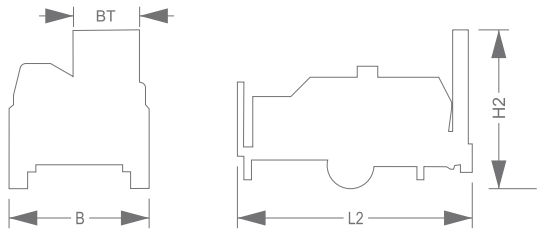

RADNI POLOŽAJ, NAGIB 45°
za RCA 600 JOY

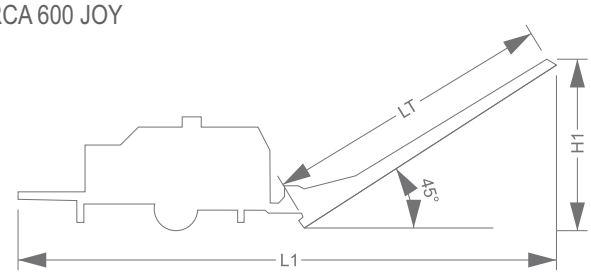

	RCA 400 JOY / RCA 400 JOY TG	RCA 600 JOY
Širina - radni položaj (B1 / B) / (B1 - TT 503)	6100 mm / 6930 mm	2090 mm
Dužina - radni položaj (L / L1)	1400 mm	7000 mm
Visina - radni položaj (H1) / (H1 / TT 503)	3150 mm / 3800 mm	4000 mm
Širina - transportni položaj (B2 / B)	2350 mm	2090 mm
Dužina - transportni položaj (L / L2)	1400 mm	4760 mm
Visina - transportni položaj (H2) / (H2 - TT 503)	2480 mm / 2768 mm / 2551 mm pri TG	2730 mm
Dužina transportera (LT) / (LT - TT 503)	4000 mm / 5000 mm	5000 mm
Širina trake na transporteru (BT)	430 mm	580 mm

DODATNA OPREMA ZA RCA

TAJFUN

	KOMPATIBILNOST			
	RCA 320-2	RCA 380	RCA 400 JOY	RCA 600 JOY
Dizel jedinica DP 26	x	x	x	
Podizni sto DM 1501	x			
Podizni sto DM 1511		x	x	
Utovarna rampa RN 3000		x	x	x
Cepajući nož za RCA 320-2	x			
Cepajući nož za RCA 380 i RCA 400 JOY		x	x	
Kardani Tajfun Cerjak KG®	x	x	x	x
Kardani Walterscheid	x	x	x	x
Nadstrešnica E 11	x	x	x	
Elektro pogon EP 11	x (bez hladnjaka)	x (bez hladnjaka)		
Elektro pogon EP 12	x (sa hladnjakom)	x (sa hladnjakom)	x	
Usisna jedinica XE 10	x	x	x	
Usisna jedinica XE 10 Hy	x	x	x	
Separator	x	x	x	serijsko
Transporter TT 503		x	x	

Dizel jedinica DP 26

za pogon svih statičkih veza sa maksimalnom snagom 26 kW (35 HP) i potreban ulaz za kardan do max 430 min^{-1} (kružne testere,brusilica, generatori,kompresori za vazduh, pumpe, oprema za navodnjavanje, mikseri cementa, mlinovi za kukuruz, repu, čišćenje pod pritiskom, separatori, duvaljke, transporteri itd.).

Kardan C Line-T 6BR+ KK560 i
kardan W 300E SD15 560

1 Mehanička kočnica
2 Tri-polni izlaz 12 V
3 Priključak za kardan
4 Kontrolna tabla

Zapremnina motora	1372 cm^3 (LOMBARDINI)
Snaga motora	26 kW (35 KM)
Upravljanje	4 m - upravljačka jedinica
Širina x dužina x visina	870 x 1365 x 1035 mm
Težina	390 kg
Zapremnina rezervoara	35 l
Izlazni obrtaji	Max 430 min^{-1} (pri 2800 min^{-1} na motoru)
Električni izlaz	12V / 33A
Potrošnja goriva	~ 5 l/h

Podizni sto DM 1501

Podizni sto DM 1501 je dodatna oprema Tajfunovih mašina za rezanje i cepanje (RCA 320-2, RCA 380, RCA 400 JOY), koji podiže trupce na odredjenu visinu – ravnomerno dodaje na traku, ali takodje može da bude malo skladište trupaca.

☒ Bez pokretnih valjaka

Pogon	Hidraulički sistem RCA
Upravljanje	na RCA
Podizna sila	4500 N
Dužina x širina x visina	1500 x 1300 x 900 mm
Težina	125 kg

Podizni sto DM 1511

je dodatna oprema Tajfunovih mašina za rezanje i cepanje RCA 380 i RCA 400 JOY, (RCA 320-2*), koji podiže trupce na odredjenu visinu - ravnomerno dodaje na traku takodje može da bude malo skladište trupaca. Od verzije DM 1501 se razlikuje po tome što ima dva pogonska valjka, koji rade sinhronizovano sa dostavnom trakom koja omogućava efikasnije dodavanje trupaca. Ova funkcija je posebno bitna kod težih trupacah, moguće je izabrati nazubljene (DM 1511 M) ili gumene valjke (DM 1511).

* Mašina mora imati izlaz za pogon valjaka

Pogon	Hidraulički sistem RCA
Upravljanje	na RCA
Podizna sila	4500 N
Dužina x širina x visina	1840 x 1300 x 900 mm
Težina	160kg

Dvižna miza DM 1511 sa gumenim valjcima

Dvižna miza DM 1511 M
sa nazubljenim valjcima

Utovarna rampa RN 3000 S/ RN 3000 M

je efikasan dodatak Tajfunovih mašina za rezanje i cepanje (RCA 380 in RCA 400 JOY), koja omogućava lakše i brže dodavanje trupaca na mašinu za rezanje i cepanje i time povećava kapacitet same mašine. Za svoj rad koristi hidraulični sistem matičnog RCA, za kontrolu postojećeg mosta na mašini (opcija: radijsko daljinsko navodjenje). Kompletno postrojenje može biti kontrolisano od strane jedne osobe. Utovarna rampa može biti stacionarna (RN 3000 S) ili poboljšanja verzija sa sopstvenim točkovima za transport- mobilna (RN 3000 M).

☑ Opcija - radijsko-daljinsko navodjenje

Pogon	Hidraulički sistem RCA
Upravljanje	na RCA
Dužina x širina x visina	5440 x 2010 x 1495 mm
Težina	700 kg
Potrebna površina radnog prostora	pribl. 9 x 4 m
Dužina trupaca	do 6 m
Kapacitet tovarnog prostora	3 t oz. do 4 m^3

Priklopni mehanizam Ø 40 mm za RN 3000 M (mobilna)

VALJČNI STO E01

❍ isporučen samostalno

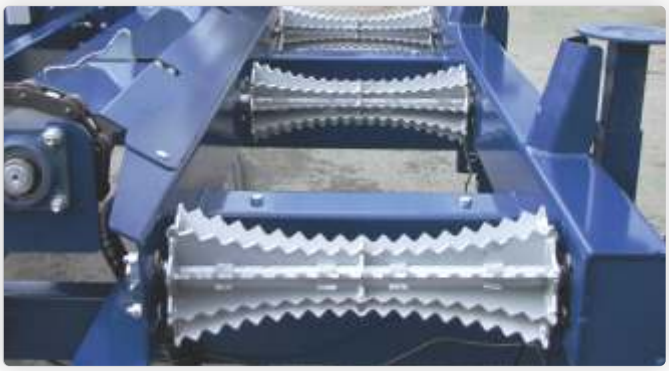

Dužina x širina	767 x 2010 mm
Dužina valjaka	470 mm

Cepajući noževi

napravljeni od Hardoxa 450, za upotrebu na Tajfunovu mašinu za rezanje i cepanje

- **za RCA 320-2**
- za cepanje na **4 dela** - trupac
- za cepanje na **6 dela** - trupac

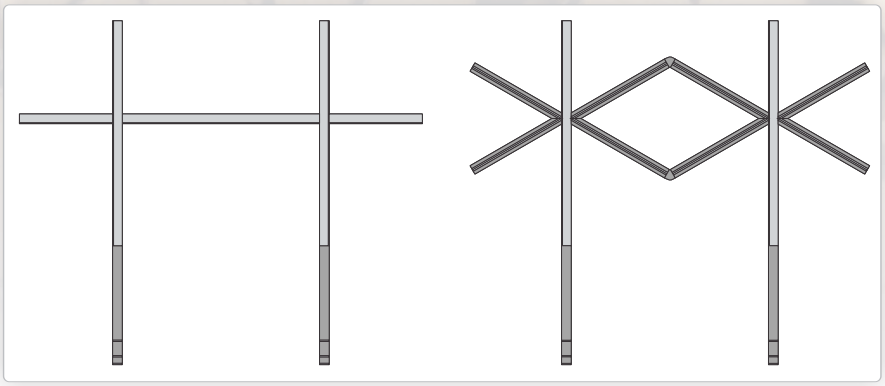

- **za RCA 380 i za RCA 400 JOY**

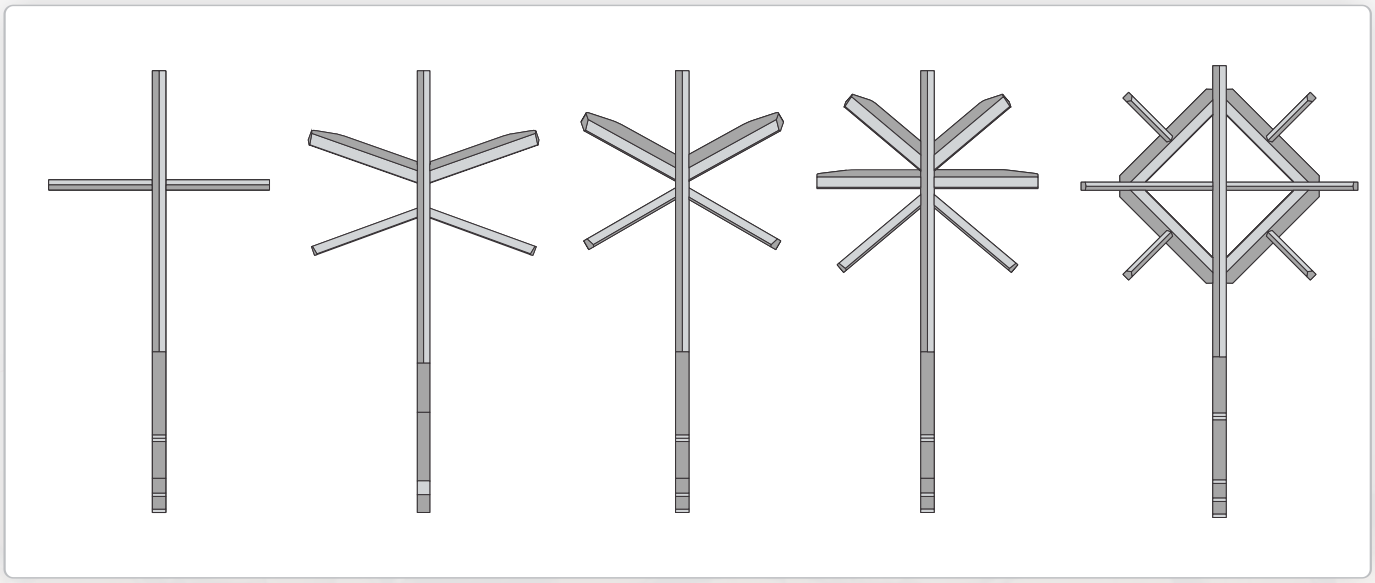

- za cepanje na **4 dela** - trupac
- za cepanje na **4 ali 6 dela** - trupac

Nož može da se podesi za cepanje na 4 ili 6 dela

- za cepanje na **6 dela** - trupac
- za cepanje na **8 dela** - trupac
- za cepanje na **12 dela** - trupac - mekše drvo

Držač za cepajući nož (dostupan kao dodatna oprema za RCA 380 i RCA 400 joy)

Elektro pogon

- **EP 11** je zamena traktorskom pogonu za rad Tajfunovih mašina za rezanje i cepanje brez hladnjaka (RCA 320-2 in RCA 380)
- **EP 12** je zamena traktorskom pogonu za rad Tajfunovih mašina za rezanje i cepanje sa hladnjakom (RCA 320-2, RCA 380, RCA 400 JOY).

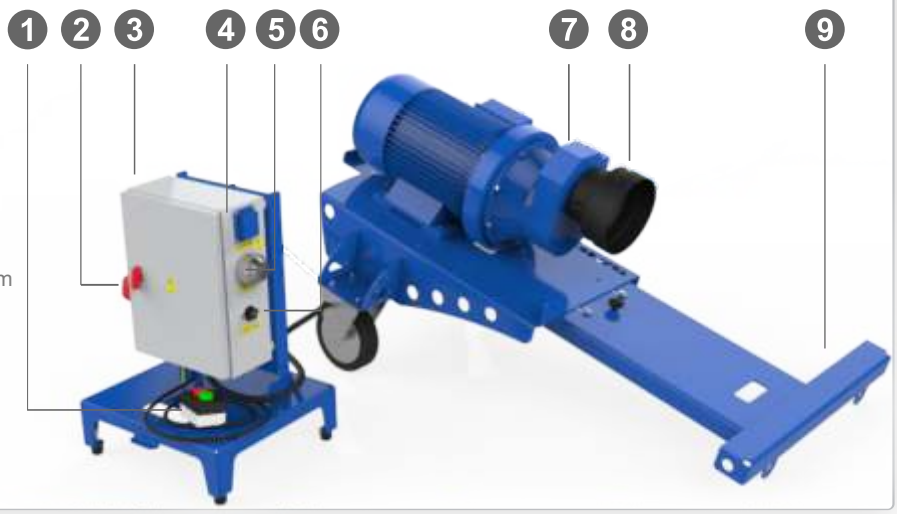

1 Uključno-isključni (on-off) prekidač sa kablom
2 Utičnica (sa čepom) 32 A - 6 h; 3P + N + E
3 Glavni prekidač
4 Izlazna utičnica 10/16 A (250 V ~)
5 Izlazna utičnica 7 25 A (12 V =)
6 Izlazna utičnica 3 25 A (12 V=)
7 Elektomotor sa reduktorom
8 Priključak za kardan
9 Pokretno postolje sa priključnim nosačem

Elektro pogon EP 11

Kardan C Line-T 6BR+ KK560 i kardan W 300E SD15 560

El. motor	11 kW; 1.500 min^{-1}; 50 Hz; 3 faze; 400 V
Brzina ulazne kardanske osovine	430 min^{-1}
Težina	211 kg

Elektro pogon EP 12

Kardan C Line-T 6BR+ KK560 i kardan W 400E SD25 560 (kardan W 300E SD15 560 za RCA 320-2 in RCA 380)

El. motor	11 kW; 1.500 min^{-1}; 50 Hz; 3 faze; 400 V
Izlaz na elektro ormaru	RCA (12 V / 25 A), XE 10 (230 V)
Brzina ulazne kardanske osovine	430 min^{-1}
Težina	211 kg

Kardani Tajfun Cerjak KG®

Naziv	Dimenzije	Kompatibilnost
Kardan C Line-T 6BR+ KK560	1 3/8" Z6 – 1 3/8" Z6; L_{KK}=560	EP 11, EP 12 (RCA 320-2, RCA 380, RCA 400 JOY)

L_{KK} - Dužina kardana izmedju obrtaja u mm, u komprimovanom stanju zaokrožena je na 10 mm

- Jednostavan, podrazumevano povezivanje C Line
- Fleksibilan zaštitni poklopac, koji omogućava lak pristup do priključka mehanizma

Kardan Tajfun Cerjak KG®

Kardan Walterscheid

Kardani Walterscheid

Naziv	Dimenzije	Kompatibilnost
Kardan W 300E SD15 560	1 3/8" Z6 – 1 3/8" Z6; L_{KK}=560	EP 11, EP12 (RCA 320-2, RCA 380)
Kardan W 400E SD25 560	1 3/8" Z6 – 1 3/8" Z6; L_{KK}=560	EP 12 (RCA 400 JOY),
Kardan WWZ 2380 SDF25 710	1 3/8" Z6 – 1 3/8" Z6; L_{KK}=710	RCA 320-2, RCA 380, RCA 400 JOY
Kardan WWZ 2380 SDF25 860	1 3/8" Z6 – 1 3/8" Z6; L_{KK}=860	RCA 320-2, RCA 380, RCA 400 JOY

L_{KK} - Dužina kardana izmedju obrtaja u mm, u komprimovanom stanju zaokrožena je na 10 mm

Nadstrešnica E 11

za zaštitu od kiše ili sunca prilikom upravljanja Tajfunovih mašina za rezanje i cepanje (RCA 320-2, RCA 380 in RCA 400 JOY).

Dužina x širina x visina	2360 mm x 1650 mm x 2100 mm; (2450 mm na mašini)
Težina	42 kg

Usisna jedinica XE 10

je dodatna oprema Tajfunovih mašina za rezanje i cepanje za skiupljanje piljevine, koja nastaje prilikom testerisanja, pokretana električnim motorom (prilikom upotrebe EP 12 možete se priključiti na izlaz 230 V na EP 12)

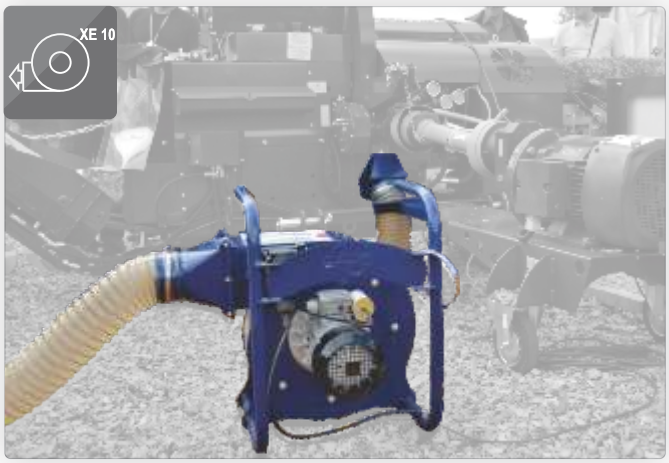

1 Usisivač sa elektromotorom i adapterom za creva pod pritiskom
2 Šelna Ø 140 mm
3 Šelna Ø 120 mm
4 Crevo pritiska
5 Usisna creva
6 Usisni adapter

Priključna snaga	1,1 kW, 230 V; 50 Hz - enofazno
Broj obrtaja	2860 min^{-1}
Stepen zaštite CEI 70-1 (EN 60529)	IP 54
Prečnik i dužina (izlazne) cevi za pritisak	Ø 120 mm; 5 m
Prečnik i dužina usisne cevi	Ø 140 mm; 2 m
Dužina x širina x visina (transport - pakuje u kartonu)	800 x 600 x 600 mm
Težina	39 kg

Usisna jedinica XE10 Hy

je dodatna oprema Tajfunovih mašina za rezanje i cepanje za skiupljanje piljevine, koja nastaje prilikom testerisanja. Ima pogon sa hidromotorom, koji je priključen na hidraulični sistem traktora.

1 Šelna Ø 120 mm
2 Čreva pritiska
3 Hidraulične cevi za priključak na trakotr
4 Usasivač sa hidromotorom i adapterom za creva pod pritiskom
5 Šelna Ø 140 mm
6 Usisna creva
7 Usisni adapter

Potreban protok hidrauličnog ulja	20 l/min
Max. protok hidrauličnog ulja	60 l/min
Broj obrtaja	~ 2700 min^{-1}
Prečnik i dužina (izlazne) cevi za pritisak	Ø 120 mm; 5 m
Prečnik i dužina usisne cevi	Ø 140 mm; 2 m
Dužina x širina x visina (transport - pakuje u kartonu)	800 x 600 x 600 mm
Težina	37 kg

Ciklonski separator GRENC

služi kao dodatna oprema Tajfunovih mašina za rezanje i cepanje, za istovremenu upotrebu sa usisnom jedinicom XE10 ili XE10 Hy. On uz pomoć usisne jedinice istovremeno skuplja i čuva piljevinu u vrećama koja nastaje kao sporedni proizvod prilikom rezanja trupaca testerom.

Zapremnina vreće	180 l
Dužina x širina x visina (transportna)	550 x 550 x 1625 mm
Radna visina	2650 mm
Prečnik priključne cevi	Ø 120 mm
Težina	29 kg

Transporter TT 503

je nov, 5 m dužine transporter, koji lako može da zameni serijski 4 metara transporter na Tajfunovim mašinama za rezanje i cepanje RCA 380 i RCA 400 JOY, pri čemu se menjaju dimenzije cele mašine i rad, kao i transportnog položaja.
...više u dimenzijama na strani 10 i 11

NEW

ŠUMSKA VITLA
TAJFUN

CE

PZ.LSV GS geprüfte Sicherheit

GEPRÜFT

TEST GS/VDE Sicherheit kwf

BFW geprüft

DLG SIGNUM TEST 06/02 bestanden

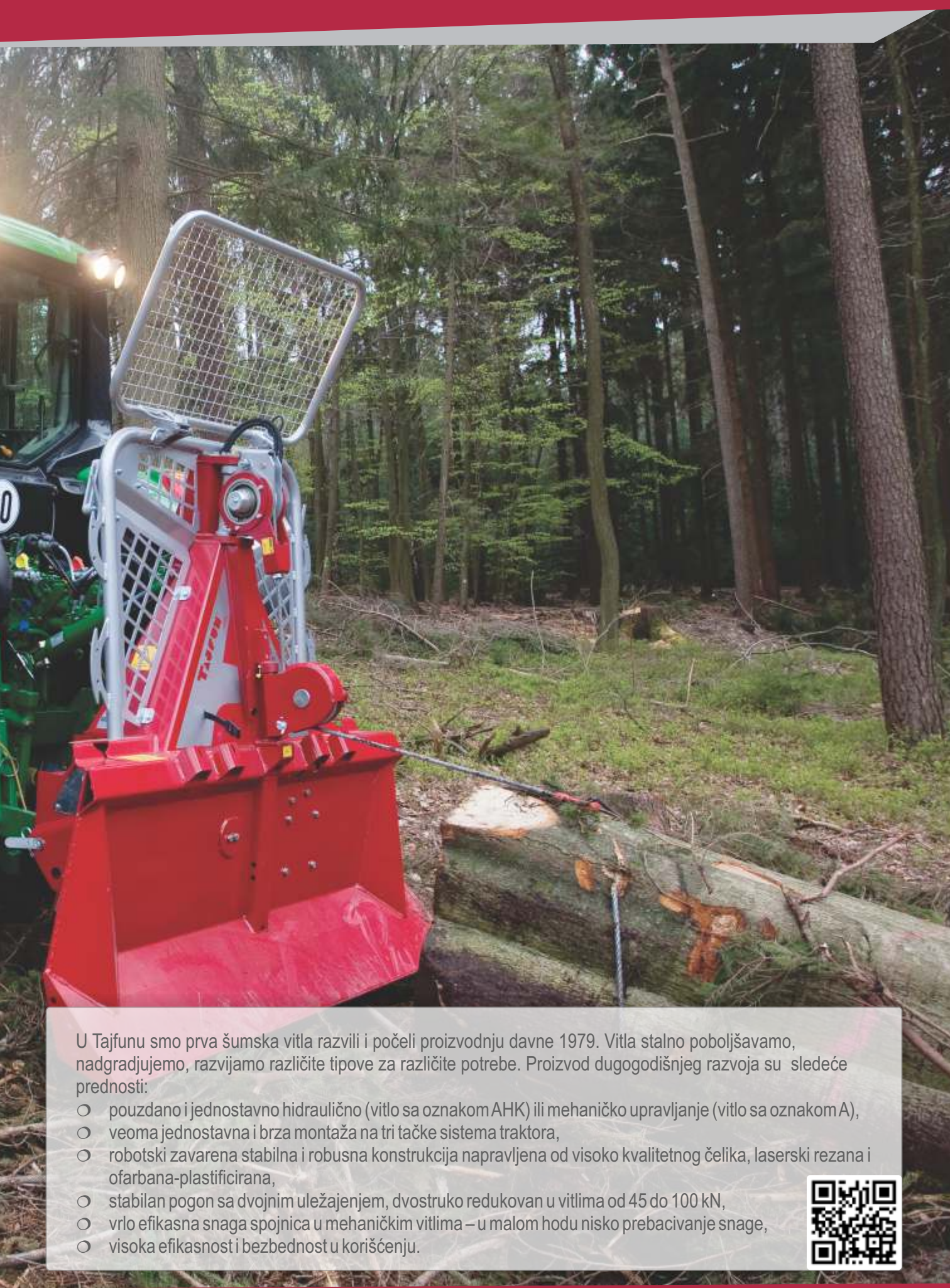

U Tajfunu smo prva šumska vitla razvili i počeli proizvodnju davne 1979. Vitla stalno poboljšavamo, nadgradjujemo, razvijamo različite tipove za različite potrebe. Proizvod dugogodišnjeg razvoja su sledeće prednosti:

- pouzdano i jednostavno hidraulično (vitlo sa oznakom AHK) ili mehaničko upravljanje (vitlo sa oznakom A),
- veoma jednostavna i brza montaža na tri tačke sistema traktora,
- robotski zavarena stabilna i robusna konstrukcija napravljena od visoko kvalitetnog čelika, laserski rezana i ofarbana-plastificirana,
- stabilan pogon sa dvojnim uležajenjem, dvostruko redukovan u vitlima od 45 do 100 kN,
- vrlo efikasna snaga spojnica u mehaničkim vitlima – u malom hodu nisko prebacivanje snage,
- visoka efikasnost i bezbednost u korišćenju.

Šumska vitla TAJFUN:

- Mehaničko kontrolisana (A) ili elektro-hidraulično kontrtolisana (AHK),
- jednobubanjska ili dvobubanjska,
- od 35 kN do 100 kN vučne sile.

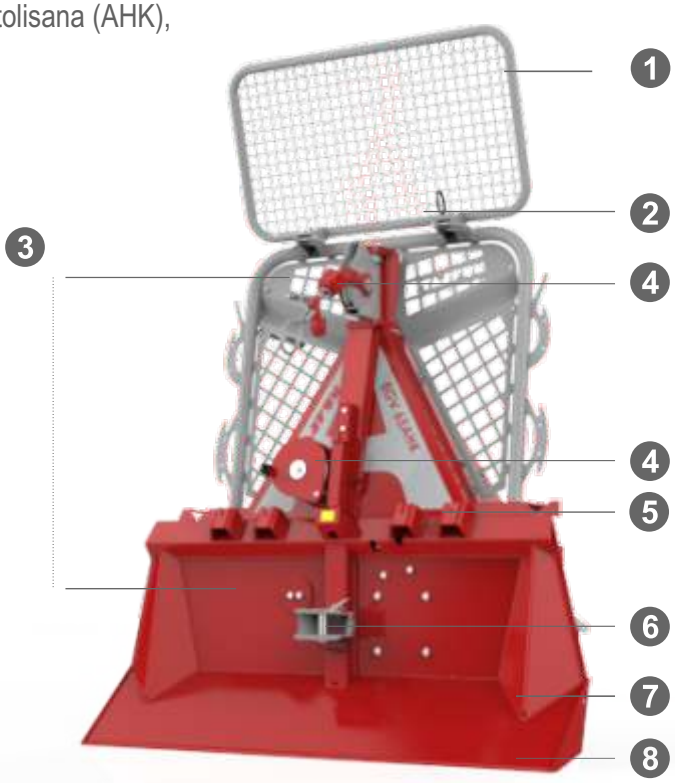

1. Preklopna zaštitna mreža (za lakši transport)
2. Nosač sekire
3. Dobro namotavanje žičane sajle - velika udaljenost izmedju koturače i centralnog doboša
4. Velike i stabilne koturače
Obostrano napete koturače prate pravac povlačenja čak i pri najvišim opterećenjima
5. Useci za kačenje lanaca
6. Sklop ugradjen serijski odvojiv pomoću vijaka i zaštita vijaka
7. Stope klinastog oblika za stabilno skladištenje mašine
8. Kvalitetna, široka zaštitna daska

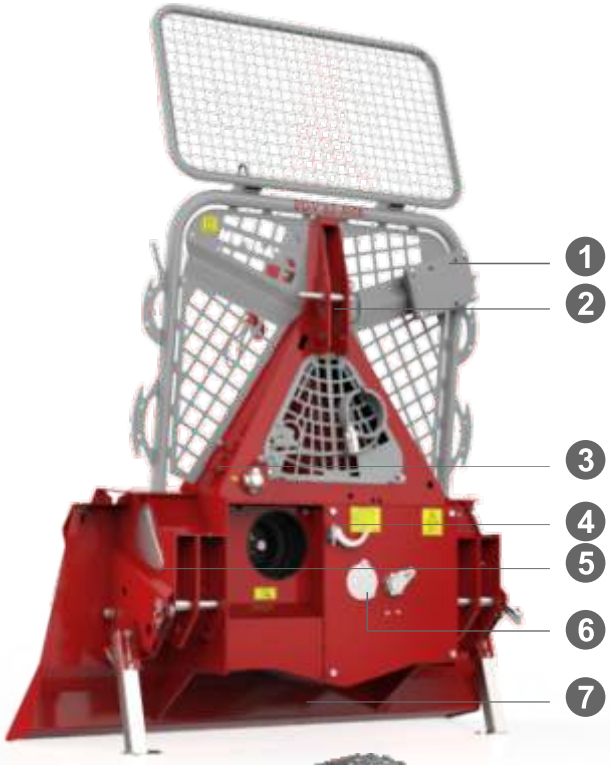

1. Držač motorne testere
2. Podesiva gornja veza
3. Držač priključka
4. Nosač kardana
5. Dve kutije za alat iznad nosača sa poklopcem
6. Otvor za montažu sajle
7. Dve preklopne potporne noge za stabilnost vitla

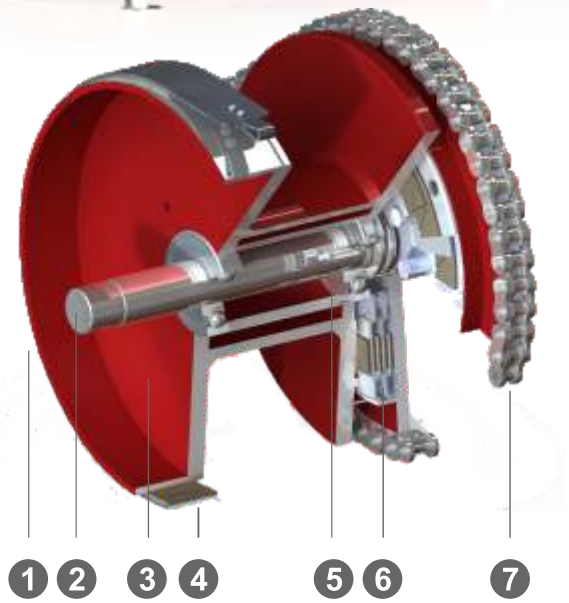

1. Veliki i masivan bubanj (veliki kapacitet sajle)
2. Optimalno dimenzionisana osa bubnja
3. Masivni zidovi bubnja
4. Široka trakasta kočnica
5. Kvalitetni SKF ležaji
6. Velika vučna sila i manje opterećenje sastavnih delova zato što ima 3 do 5 disk lamela
7. Debeli ojačan pogonski lanac sa velikom dimenzijom srži bubnja (mali gubitak vučne sile, duži radni vek sajle)

Hidraulična vitla TAJFUN (AHK)

su elektro-hidraulična vitla kontrolisana sopstvenim hidrauličnim sistemom. To omogućava korisniku udoban, siguran rad i jednostavno upravljanje vitlima sa kontrolnom tablom (serijski) ili radijsko-daljinskim upravljanjem (opcija). Radijsko-daljinsko upravljanje omogućava kontrolu vitla (bez dodatne intervencije na vitlu ili traktoru) i traktora (kontrola rada motora, pokretanje i zaustavljanje motora traktora, broj obrtaja kardana – te funkcije ugradjuju se u ovlašćenom servisnom centru). Glavna prednost ovakve kontrole je u tome da sa vitlom i traktorom upravlja samo jedna osoba, što znači veću efikasnost i bezbednost u radu.

EGV 45 AHK	45 kN (4,5 t)
EGV 55 AHK	55 kN (5,5 t)
EGV 65 AHK	65 kN (6,5 t)
EGV 85 AHK	85 kN (8,5 t)
EGV 105 AHK	100 kN (10 t)
DGV 2 x 55 AHK	2 x 55 kN (2 x 5,5 t)

Elektrohidraulični sistem ugradjen u kućište – zaštićen od oštećenja i vremenskih neprilika

Pogon pumpe izveden sa zupčastim multiplikatorom

Opcija-radijsko daljinsko navodenje

Kontrolni panel za upravljanje (uključivanje i isključivanje glavnih funkcija vitla)

Pogonska koturača TAJFUN

- Lakši rad i duži vek trajanja sajle
- Dugme umesto teškog izvlačenja sajle sa sopstvenim pogonom
- Dobar držač vučne sajle –pouzdano funkcioniše nezavisno od spoljnih uticaja
- Pomoć pri izvlačenju sajle iz bubnja – omogućava ujednačeno namotavanje sajle na bubanj prilikom uvlačenja do izvlačenja iz bubnja prilikom odmotavanja, kada je žičana sajla pod opterećenjem
- Minimalno održavanje
- OPCIJA za hidraulična vitla sa oznakom AHK

EGV 40 SI

EGV 35 A

EGV 40 SI		EGV 35 A
40 kN	Vučna sila	35 kN
50 kN	Sila kočenja	44 kN
1 : 7,5	Odnos menjača	1 : 7,5
0,63 - 1,21 m/s	Brzina čelične sajle (kod 540 min^{-1})	0,63 - 1,19 m/s
Ø 11 / 55 m	Najveća moguća dužina sajle	Ø 11/ 55 m
Ø 10 / 70 m		Ø 10 / 68 m
Ø 9 / 85 m		**Ø 9** / 83 m
11 - 30 kW (15 - 40 KM)	Potrebna snaga traktora	11 - 25 kW (15 - 35 KM)
210 kg	Težina	240 kg
I,II	Pričvršćivanje	I,II
	Donje kućište	serijsko
	Priključni mehanizam	serijsko
	Samozatezna diferencijalna kočnica	serijsko
	Radijsko daljinsko navodjenje	nemoguće
	Hidraulična pogonska koturača	nemoguće

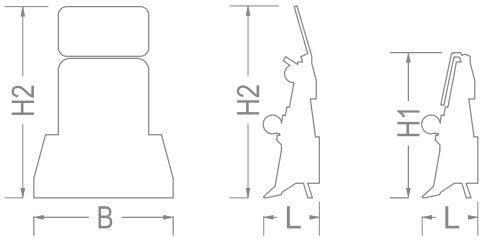

	EGV 40 SI	EGV 35 A
Širina (B)	1380 mm	1210 mm
Dužina (L)	433 mm	489 mm
Transportna visina (H1)	1020 mm	1266 mm
Visina sa zaštitnom mrežom (H2)	1520 mm	2000 mm

EGV 45 A

EGV 45 AHK

EGV 45 A		EGV 45 AHK / EGV 45 AHK SG
45 kN	Vučna sila	45 kN
56 kN	Sila kočenja	56 kN
1 : 8,89	Odnos menjača	1 : 8,89
0,54 - 1,08 m/s	Brzina čelične sajle (kod 540 min^{-1})	0,54 - 1,08 m/s
Ø 12 / 61 m	Najveća moguća dužina sajle	Ø 12 / 61 m
Ø 11 / 78 m		Ø 11 / 78 m
Ø 10 / 94 m		**Ø 10** / 94 m
15 - 37kW (20 - 50 KM)	Potrebna snaga traktora	15 - 37kW (20 - 50 KM)
330 kg	Težina	350 kg
I,II	Pričvršćivanje	I,II
serijsko	Donje kućište	serijsko
serijsko	Priključni mehanizam	serijsko
serijsko	Samozatezna diferencijalna kočnica	serijsko
nemoguće	Radijsko daljinsko navodjenje	opcija
nemoguće	Hidraulična pogonska koturača	opcija serijsko

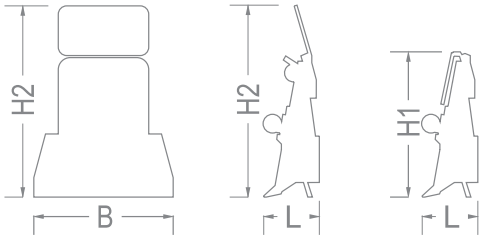

	EGV 45 A / EGV 45 AHK (SG)
Širina (B)	1400 mm
Dužina (L)	525 mm
Transportna visina (H1)	1361 mm
Visina sa zaštitnom mrežom (H2)	2300 mm

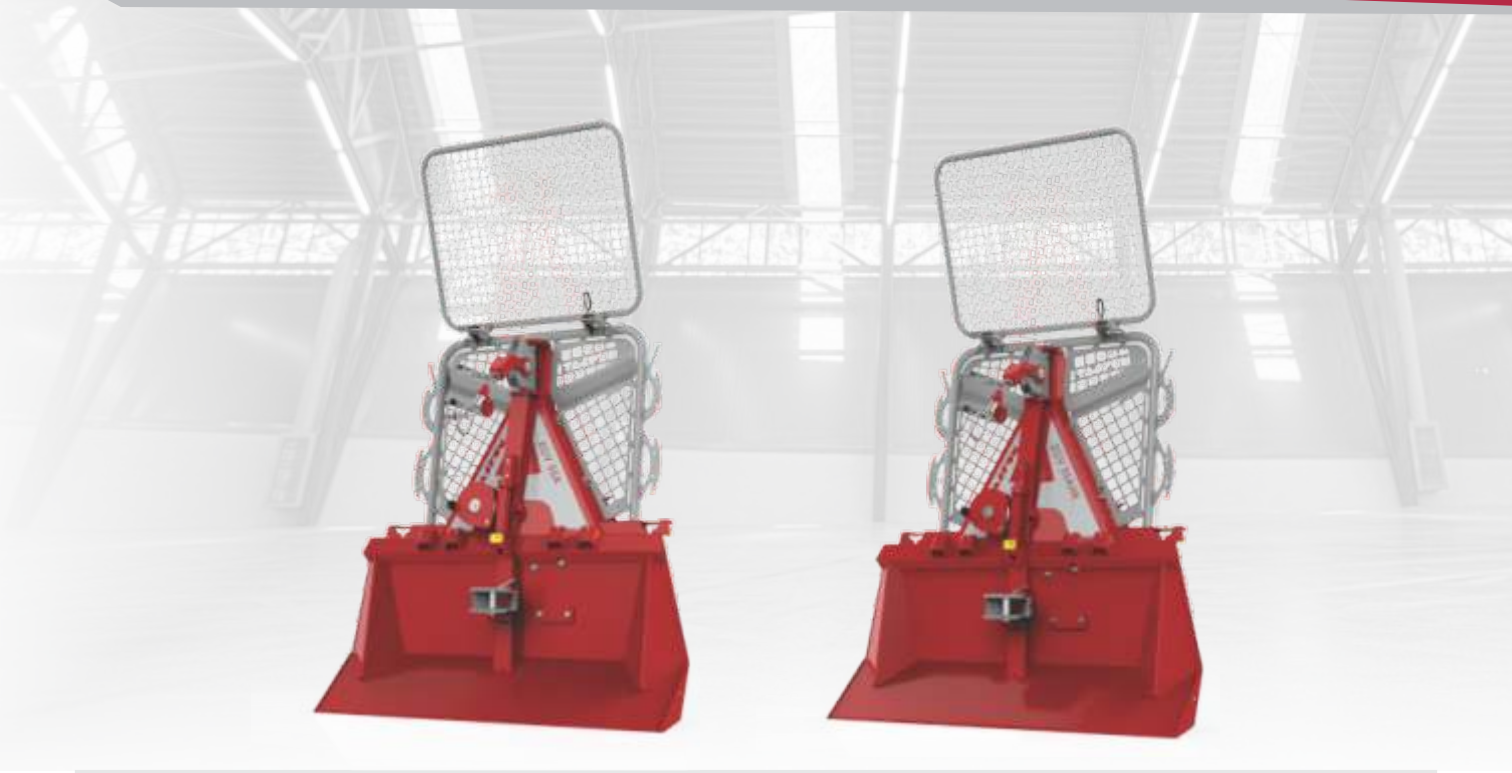

EGV 55 A

EGV 55 AHK

EGV 55 A		EGV 55 AHK / EGV 55 AHK SG
55 kN	Vučna sila	55 kN
69 kN	Sila kočenja	69 kN
1 : 8,89	Odnos menjača	1 : 8,89
0,54 - 1,07 m/s	Brzina čelične sajle (kod 540 min^{-1})	0,54 - 1,07m/s
Ø 13 / 56 m	Najveća moguća dužina sajle	Ø 13 / 56 m
Ø 12 / 61 m		Ø 12 / 61 m
Ø 11 / 78 m		**Ø 11** / 78 m
25 – 52 kW (35 - 70 KM)	Potrebna snaga traktora	25 – 52 kW (35 - 70 KM)
345 kg	Težina	365 kg
I,II	Pričvršćivanje	I,II
serijsko	Donje kućište	serijsko
serijsko	Priključni mehanizam	serijsko
serijsko	Samozatezna diferencijalna kočnica	serijsko
nemoguće	Radijsko daljinsko navodjenje	opcija
nemoguće	Hidraulična pogonska koturača	opcija serijsko

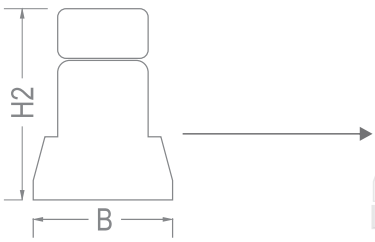

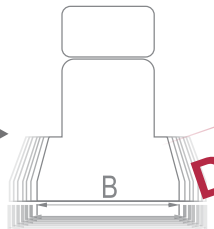

Dodatna opcija šira zaštitna daska!

	EGV 55 A / EGV 55 AHK (SG)	EGV 55 A 1.8M / EGV 55 AHK 1.8M (SG)
Širina (B)	1500 mm	1800 mm
Dužina (L)	565 mm	565 mm
Transportna visina (H1)	1600 mm	1600 mm
Visina sa zaštitnom mrežom (H2)	2300 mm	2300 mm

EGV 65 A

EGV 65 AHK

EGV 65 A		EGV 65 AHK / EGV 65 AHK SG
65 kN	Vučna sila	65 kN
81 kN	Sila kočenja	81 kN
1 : 10,80	Odnos menjača	1 : 10,80
0,50 - 0,99 m/s	Brzina čelične sajle (kod 540 min^{-1})	0,50 - 0,99 m/s
Ø 14 / 78 m	Najveća moguća dužina sajle	Ø 14 / 78 m
Ø 13 / 89 m		Ø 13 / 89 m
Ø 12 / 118 m		**Ø 12** / 118 m
37 – 66 kW (50 – 90 KM)	Potrebna snaga traktora	37 – 66 kW (50 – 90 KM)
515	Težina	540 kg
II,III	Pričvršćivanje	II,III
serijsko	Donje kućište	serijsko
serijsko	Priključni mehanizam	serijsko
serijsko	Samozatezna diferencijalna kočnica	serijsko
nemoguće	Radijsko daljinsko navodjenje	opcija
nemoguće	Hidraulična pogonska koturača	opcija serijsko

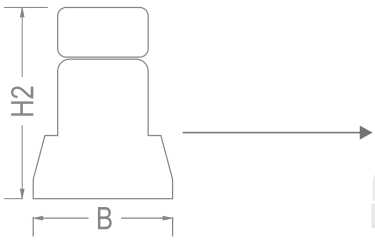

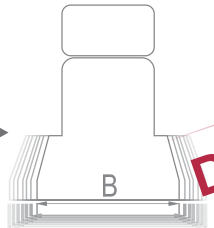

Dodatna opcija šira zaštitna daska!

	EGV 65 A / EGV 65 AHK (SG)	EGV 65 A 1.8M / EGV 65 AHK 1.8M (SG)
Širina (B)	1660 mm	1800 mm
Dužina (L)	670 mm	670 mm
Transportna visina (H1)	1729 mm	1729 mm
Visina sa zaštitnom mrežom (H2)	2300 mm	2300 mm

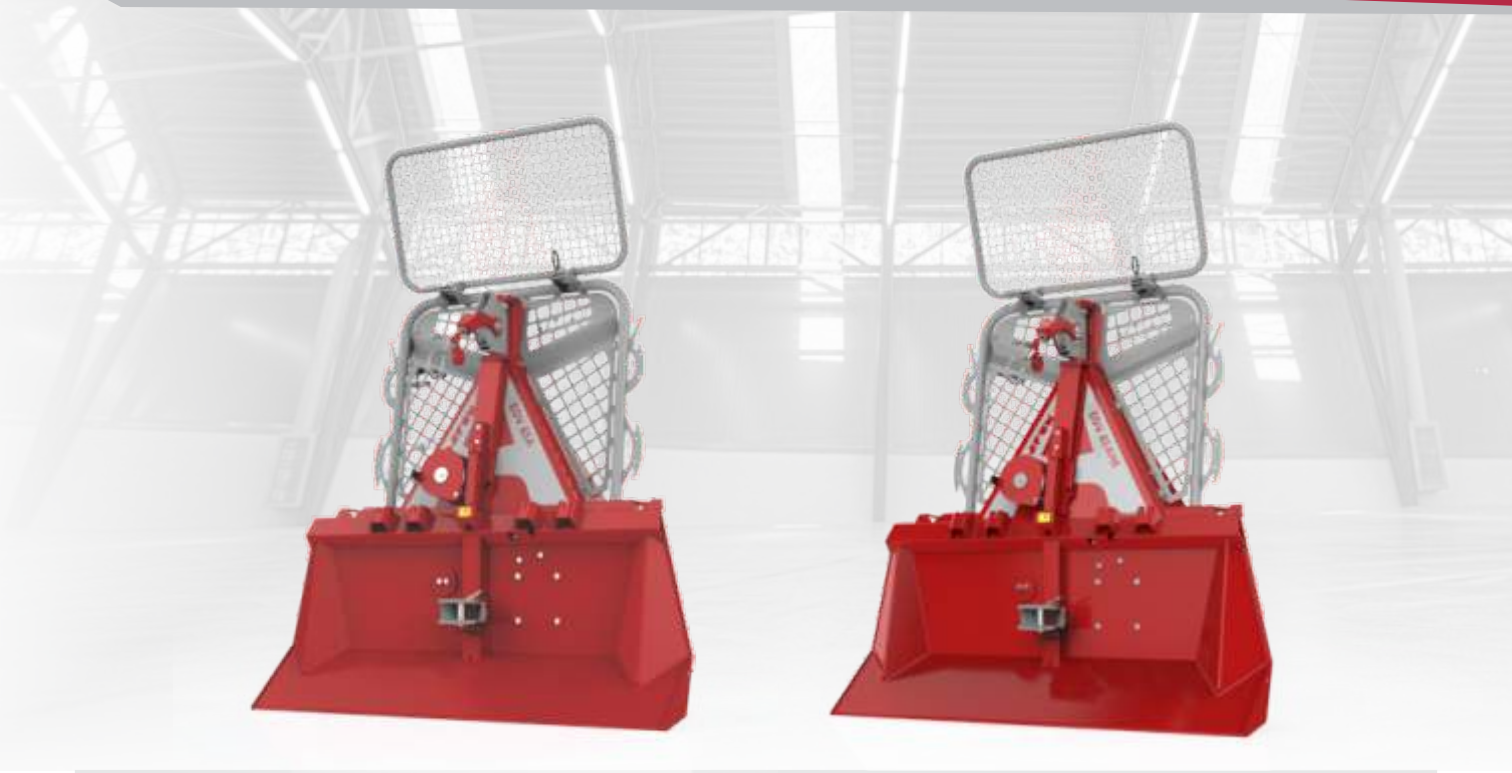

EGV 85 A

EGV 85 AHK

EGV 85 A		EGV 85 AHK / EGV 85 AHK SG
85 kN	Vučna sila	85 kN
106 kN	Sila kočenja	106 kN
1 : 10,66	Odnos menjača	1 : 10,66
0,51 - 1,10 m/s	Brzina čelične sajle (kod 540 min^{-1})	0,51 - 1,10 m/s
Ø 15 / 86 m	Najveća moguća dužina sajle	Ø 15 / 86 m
Ø 14 / 106 m		Ø 14 / 106 m
Ø 13 / 110 m		**Ø 13** / 110 m
52 – 100 kW (70 - 135 KM)	Potrebna snaga traktora	52 – 100 kW (70 - 135 KM)
570 kg	Težina	590 kg
II, III	Pričvršćivanje	II,III
serijsko	Donje kućište	serijsko
serijsko	Priključni mehanizam	serijsko
serijsko	Samozatezna diferencijalna kočnica	serijsko
nemoguće	Radijsko daljinsko navodjenje	opcija
nemoguće	Hidraulična pogonska koturača	opcija serijsko

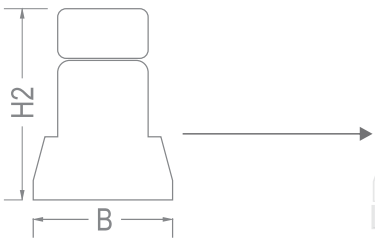

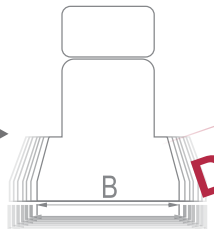

Dodatna opcija šira zaštitna daska!

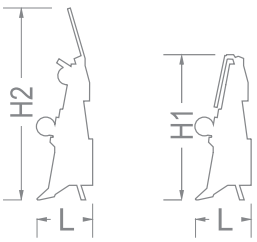

	EGV 85 A / EGV 85 AHK (SG)	EGV 85 A 1.95M / EGV 85 AHK 1.95M (SG)	EGV 85 A 2.05M / EGV 85 AHK 2.05M (SG)
Širina (B)	1800 mm	1950 mm	2050 mm
Dužina (L)	680 mm	680 mm	680 mm
Transportna visina (H1)	1780 mm	1780 mm	1780 mm
Visina sa zaštitnom mrežom	2300 mm	2300 mm	2300 mm

EGV 105 AHK

	EGV 105 AHK / EGV 105 AHK SG
Vučna sila	100 kN
Sila kočenja	125 kN
Odnos menjača	1 : 12,1
Brzina čelične sajle (kod 540 min^{-1})	0,49 - 1,02 m/s
Najveća moguća dužina sajle	Ø 18 / 82 m
	Ø 16 / 110 m
	Ø 15 / 125 m
Potrebna snaga traktora	> 74 kW (> 100 KM)
Težina	800 kg
Pričvršćivanje	III
Donje kućište	serijsko
Priključni mehanizam	serijsko
Samozatezna diferencijalna kočnica	serijsko
Radijsko daljinsko navodjenje	opcija
Hidraulična pogonska koturača	opcija / serijsko

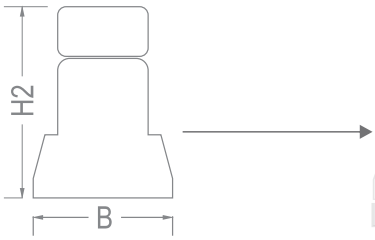

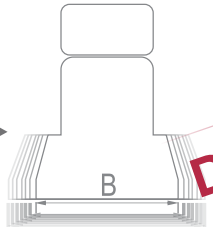

Dodatna opcija šira zaštitna daska!

	EGV 105 AHK (SG)	EGV 105 AHK 2.3M (SG)
Širina (B)	1940 mm	2300 mm
Dužina (L)	782 mm	782 mm
Transportna visina(H1)	1913 mm	1913 mm
Visina sa zaštitnom mrežom (H2)	2300 mm	2300 mm

EGV 65 AHK ZS

je Tajfunovo jednobubanjsko hidraulično vitlo namenjeno za kačenje na prednji deo traktora. Pored toga je moguće da se nakači i pozadi. Ovu višenamensku upotrebu omogućava poseban zupčasti reduktor sa dva priključka (gornji i donji). Pogon je u drugoj fazi napravljen sa kvalitetnim lančanim prenosom sa pomoćnim zatezačem, koji omogućava bolje zatezanje lanca i tihi rad vitla.

- Prilikom postavljanja vitla napred priključujemo gornji priključak, jer je standardni broj obrtaja 1000 min^{-1} a smer kretanja kardana je u desno.
- Prilikom postavljanja vitla pozadi priključujemo donji priključak jer je standardni broj obrtaja 540 min^{-1} a smer kretanja kardana je u levo.

Priključak na traktor sa prednje i zadnje strane

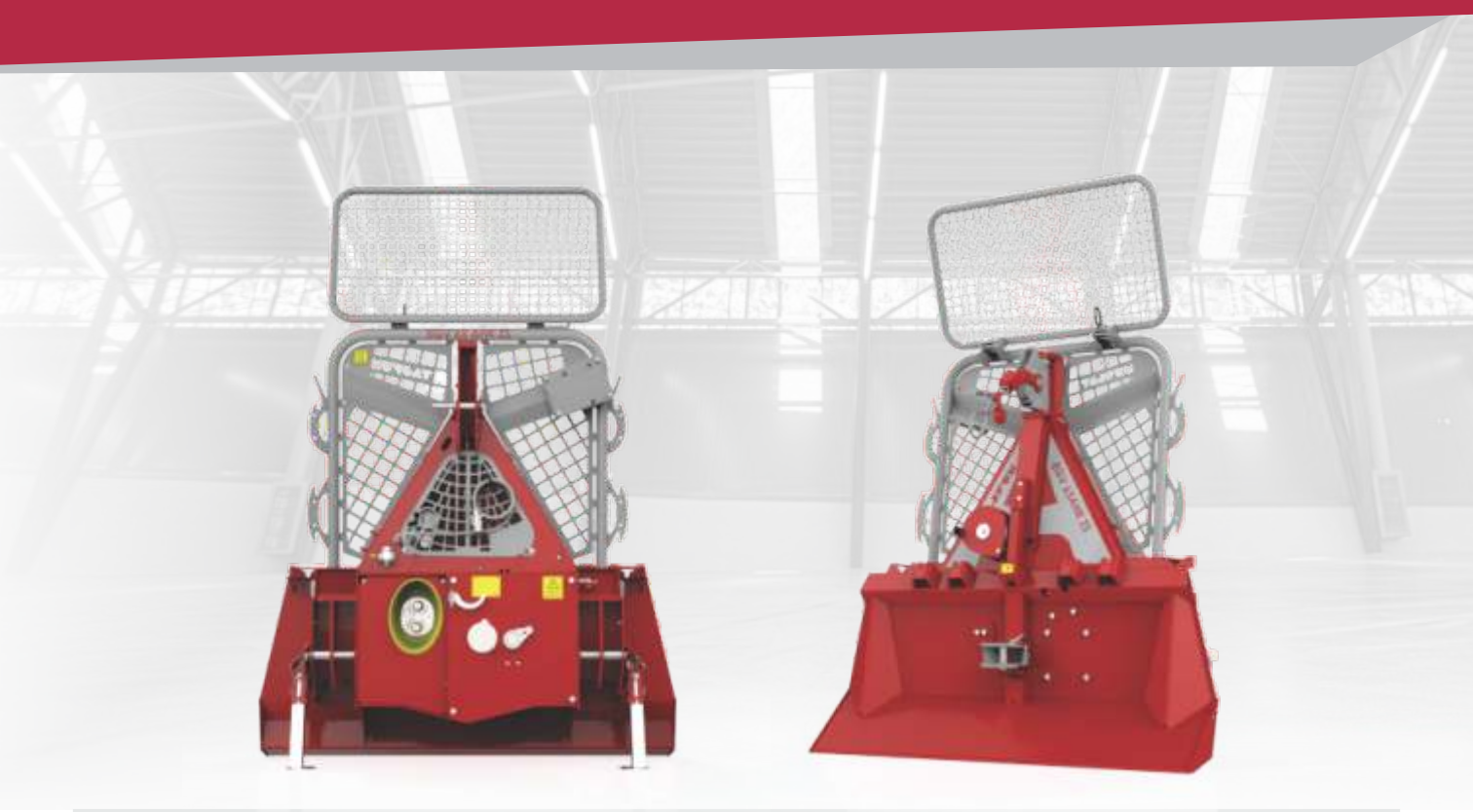

EGV 65 AHK ZS

	EGV 65 AHK ZS / EGV 65 AHK ZS SG
Vučna sila	65 kN
Sila kočenja	81 kN
Odnos menjača izadj	1:10,80
Odnos menjača ispred	1:18,60
Brzina čelične sajle (kod 540 min^{-1})	0,5 - 0,99 m/s
Najveća moguča dužina sajle	Ø 14/ 78 m
	Ø 13 / 89 m
	Ø 12 / 118 m
Potrebna snaga traktora	37 – 66 kW (50 – 90 KM)
Težina	540 kg
Pričvršćivanje	II, III
Donje kućište	serijsko
Priključni mehanizam	serijsko
Samozatezna diferencijalna kočnica	serijsko
Radijsko daljinsko navodjenje	opcija
Hidraulična pogonska koturača	opcija / serijsko

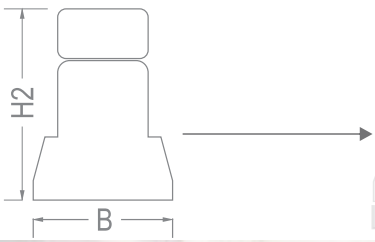

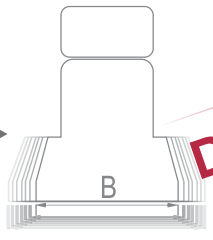

Dodatna opcija šira zaštitna daska!

	EGV 65 AHK ZS (SG)	EGV 65 AHK ZS 1.8M (SG)
Širina (B)	1660 mm	1800 mm
Dužina (L)	670 mm	670 mm
Transportna visina (H1)	1729 mm	1729 mm
Visina sa zaštitnom mrežom (H2)	2300 mm	2300 mm

EGV 60 PRO i EGV 60 PRO N

- **Serijsko radijsko-daljinsko navodjenje** pored već poznatih karakteristika omogućava kontrolisano upravljanje kočnice i podešavanje visine donje koturače i praćenje svih parametara vitla (primarni pritisak, temperaturu i nivo ulja, silu vučenja), dobru pokrivenost signala prijemnika za optimalan plasman antene. Promenljiva brzina izvlačenja sajle
- **Robusan okvir,** čelik, visoke čvrstoće iz Domexa
- **Serijsko vodjena koturača** sprečava nekontrolisano odmotavanje žičane sajle

1. Senzor za uključivanje i isključivanje namotavanja žičane sajle.
2. Čekrk sa integrisanim sistemom za merjenje sile i hidromotor za pogon koturače. Omogučava dobro pakovanje sajle i štiti pogon od opterećenja.
3. Prostor za alat.
4. Donja koturača – kod EGV 60 PRO
Beskrajno pokretna po visini sa konstantnom silom 40 kN i konstantnom brzinom povećava stabilnost traktora i omogućava Vam da promenite osovinsko opterećenje traktora tokom vuče sa povezanim opterećenjem.
5. Robusan planetarni pogon, ugradjen u bubanj ima visoku iskoriščenost, omogućava manje varijacije brzine uvlačenja, veliku produktivnost rada i manju potrošnju goriva.
6. Servisna tabla
7. Potisni valjak za bolje pakovanje sajle, sprečava popuštanje sajle na bubnju i produžava životni vek sajle.
8. Serijsko hidraulično pokretno dno daske - kod EGV 60 PRO
Dobra stabilnost vitla, optimalan položaj kardanskog vratila u radu na terenu i dodatna pomoć prilikom transporta u skladište i utovaru.

Dostupno u 2014

NEW

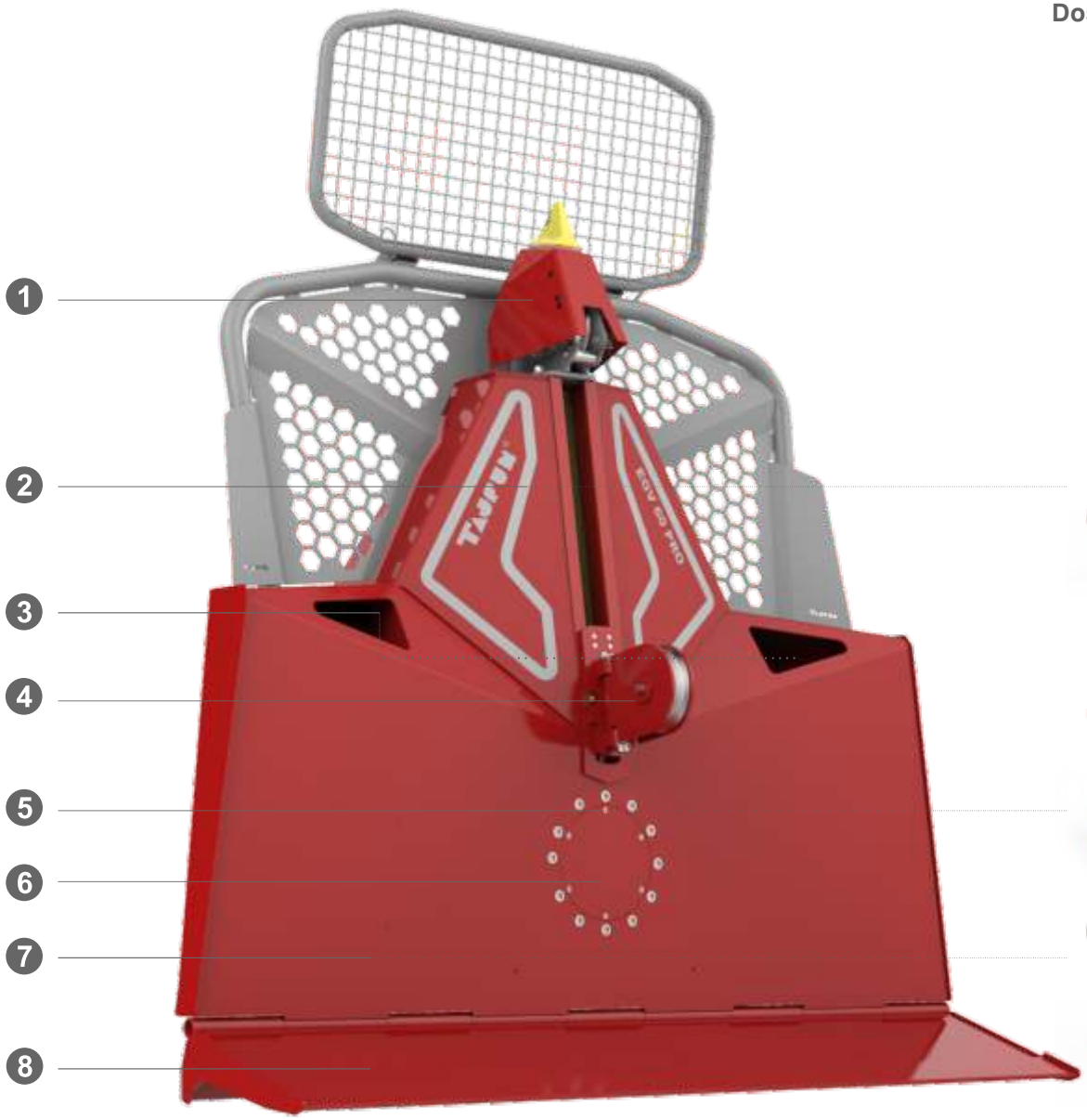

Dostupno u 2014

EGV 60 PRO

NEW

Dostupno u 2014

EGV 60 PRO N

EGV 60 PRO		EGV 60 PRO N
60 kN, konstantna	Vučna sila	60 kN, konstantna
75 kN	Sila kočenja	75 kN
1 : 12,4	Odnos menjača	1 : 12,4
0,9 - 1,03 m/s	Brzina čelične sajle (kod 540 min^{-1})	0,9 - 1,03 m/s
Ø 11 / 120 m	Najveća moguća dužina sajle	Ø 11 / 120 m
49 - 80 kW (67 - 110 KM)	Potrebna snaga traktora	49 - 80 kW (67 - 110 KM)
760 kg	Težina	610 kg
II, III	Pričvršćivanje	II, III
serijsko, hidraulično pokretna po visini	Donje kućište	opcija
serijsko	Radijsko daljinsko navodjenje	serijsko
serijsko	Pogonska koturača	serijsko
serijsko	Hidraulično pokretno dno daske	nemoguće

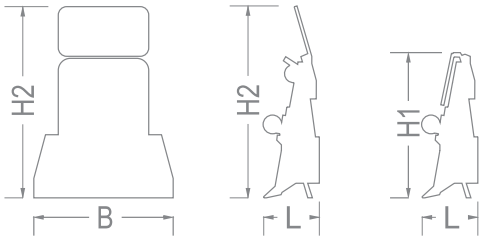

	EGV 60 PRO	EGV 60 PRO N
Širina (B)	1960 mm	1996 mm
Dužina (L)	860 mm	724 mm
Transportna visna (H1)	1925 mm	1791 mm
Visina sa zaštitnom mrežom (H2)	2400 mm	2300 mm

Dvobubanjsko vitlo DGV 2 x 55 AHK

je vitlo sa tri priključne tačke, namenjen za zahtevne korisnike u šumarstvu. Njegov moderan dizajn nudi široku primenu i odlikuje ga jednostavno i pouzdano upravljanje sa dužim vekom trajanja.

- Vitlo je dizajnirano u skladu sa medjunarodnim, tehničkim i sigurnosnim propisima.
- Pogon vitla je napravljen tako da se bubanj rotira suprotno, pri čemu je opterećenje ravnomerno rasporedjeno. Funkcije bubnja su nezavisne jedna od druge, a takodje vam omogućavaju da radite u isto vreme.
- Bubanj se montira u donjem delu kućišta tako da osa bubnja bude paralelna sa osom traktora, tako da velika razdaljina izmedju bubnja i ulaza kotura omogućava bolje namotavanje sajle i niže težište vitla.
- Kontrolu vitla vrši vlastiti hidraulični sistem, kojim upravljamo sa kontrolnom konzolom ili sa radijsko-daljinskim upravljanjem.

☑ Opcija - radijsko daljinsko upravljanje

DGV 2 x 55 AHK

	DGV 2 x 55 AHK / DGV 2 x 55 AHK SG / DGV 2 x 55 AHK 1xSG
Vučna sila	2 x 55 kN
Sila kočenja	2 x 69 kN
Odnos menjača	1 : 9,06
Brzina čelične sajle (kod 540 min^{-1})	0,53 -1,04 m/s
Najveća moguća dužina sajle	Ø 13 / 56 m x 2
	Ø 12 / 61 m x 2
	Ø 11 / 78 m x 2
Potrebna snaga traktora	59 - 100 kW (80 - 135 KM)
Težina	690 kg
Pričvršćivanje	II, (III)
Donje kućište	serijsko
Priključni mehanizam	nemoguće
Samozatezna diferencijalna kočnica	serijsko
Radijsko daljinsko navodjenje	opcija
Hidraulična pogonska koturača	opcija / serijsko / 1 x serijsko

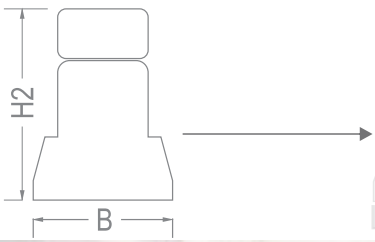

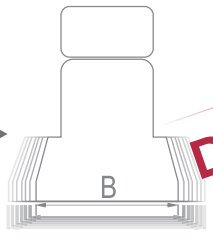

Dodatna opcija šira zaštitna daska!

	DGV 2 x 55 AHK (SG oz. 1xSG)	DGV 2 x 55 AHK 2.2M
Širina (B)	1980 mm	2200 mm
Dužina (L)	650 mm	650 mm
Transportna visina (H1)	1750 mm	1750 mm
Visina sa zaštitnom mrežom (H2)	2300 mm	2300 mm

Dvobubanjsko ugradno vitlo DVV 2 x 90

je moguće ugraditi na traktor napred (opcija) ili pozadi. Odvojen hidraulični sistem omogućava nezavistan i bezbedan rad vitlaUpravljanje kontrolnom konzolom ili daljinskim upravljanjem.

- Visoko kvalitetni materijali i odlična površinska zaštita vitla
- Velika vučna sila - 6 lamelnih sklopki sa dugim vekom trajanja
- Pouzdana diferencijalna trakasta kočnica sa velikom dodirnom površinom (manje habanje)
- Stabilan pogon sa visoko kvalitetnim ležajevima- SFK ležaji Pogon vitla je sproveden u dve faze: sa parom koničnih i čeličnih zupčanika (dug vek trajanja velika iskorišćenost, manja potrošnja goriva i manje zagrevanje pogona)

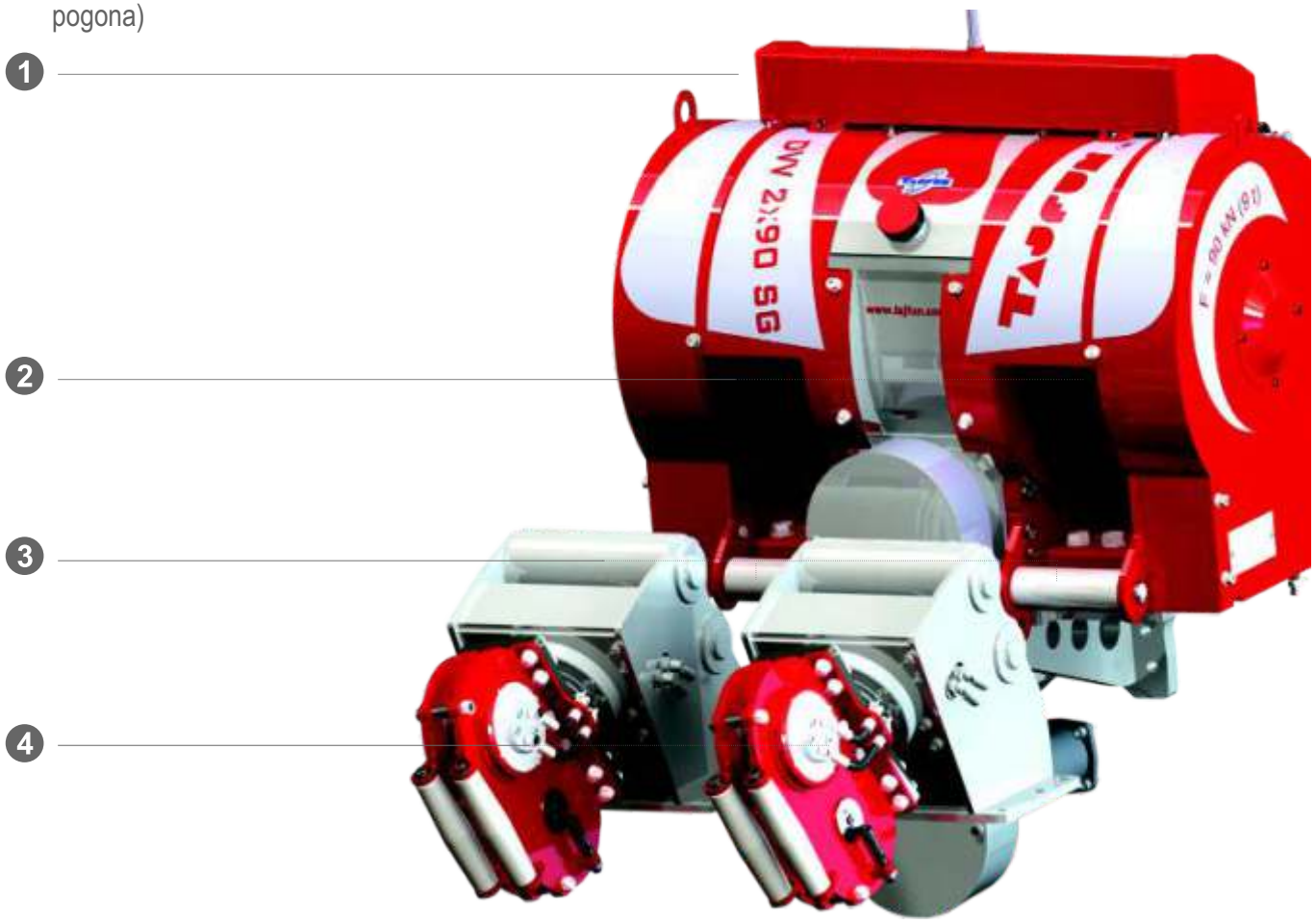

1. Veliki rezervoar ulja hidrauličnog sistema i pogon vodjenih kotura
2. Čvrst bubanj sa velikim kapacitetom i jednostavnom montažom sajle
3. Robustni valjci za namotavanje žičane sajle
4. Kompaktno vodjena koturača koja se slobodno rotira, pomaže prilikom izvlačenja sajle iz bubnja i omogućava čvrsto i stabilno namotavanje sajle na bubanj.

Montaža vitla je moguća i na prednjoj i na zadnjoj strani traktora.

☑ Opcija prednja montaža

DVV 2 x 90

	DVV 2 x 90
Maksimalna vučna sila	2 x 90 kN
Vučna sila na prvom namotaju	90 kN
Vučna sila na spoljnom namotaju	46,5 kN
Sila kočenja	112,5 kN
Prečnik sajle	Ø 14 mm
Brzina čelične sajle	0,71 m/s
Najveća moguča dužina sajle	Ø 14 / 96 m x 2
	Ø 15 / 77 m x 2
	Ø 16 / 70 m x 2
Potrebna snaga traktora	91 kW (123,5 KM)
Težina vitla bez sajle	690 kg
Maksimalni pritisak ulja u hidrauličnom sistemu p_{max}	150 Bar
Količina hidrauličnog ulja	15 l
Količina ulja u reduktoru vitla	10 l
Maksimalni broj obrtaja kardana traktora	540 min^{-1}

	DVV 2 x 90
Širina	916 mm
Dužina	594 mm
Visina vitla zajedno sa rezervoarom hidrauličnog ulja	792 mm

DODATNA OPREMA ZA ŠUMSKA VITLA

TAJFUN

Kuke
Klinovi
Klizači
Žičane sajle
Prenosna koturača TAJFUN PS 130
Radijsko daljinsko navodjenje TAJFUN KIS 200
Radijsko daljinjsko navodjenje B&B
Motor za regulisanje gasa
Modul za regulisanje gasa
Kardani Tajfun Cerjak KG®
Kardani Walterscheid

Kuke

SLAJDOVI - Slajdovi duž sajle	PARALELNI - pertla na kraju žičane sajle
Kuka klizna	Kuka paralelna P7-8
	Kuka paralelna P10
	Kuka paralelna P13
	Kuka paralelna P16

Klinovi

PREGIBNI kraj za zatezanje lanca	
Vučna sila	60 kN
Težina	1400 g
Prečnik lanca	Ø 12 mm

Klizači

JEDNOSTAVNI	ROTATORI
Klizač POK	Rotirajući klizač D7-8
Klizač (10 t)	

Žičana sajla

	Prečnik	Težina	Zatezna sila
TAURUS 6 S-V	Ø 9	0,453 kg/m	84,31 kN
TAURUS 6 S-V	Ø 10	0,453 kg/m	101,14 kN
TAURUS 6 F-V	Ø 11	0,642 kg/m	119,49 kN
TAURUS 6 F-V	Ø 12	0,748 kg/m	139,38 kN
TAURUS 6 F-V	Ø 13	0,863 kg/m	170,00 kN
TAURUS 6 F-V	Ø 14	0,986 kg/m	200,70 kN
TAURUS 6 F-V	Ø 15	1,120 kg/m	208,20 kN
TAURUS 6 F-V	Ø 16	1,260 kg/m	234,20 kN

*Kompatibilnost sajli za pojedinačna vitla i maksimalna dužina sjle je navedena u tabeli sa tehničkom karakteristikama u opisu svakog vitla.

Prenosna koturača TAJFUN PS 130

NEW

- Visoka nosivost
- Jednostavna upotreba na teško dostupnom terenu
- Mala težina i male dimenzije u poredjenju sa postojećom prenosnom koturačom (laka konstrukcija)
- SMART brava koja omogućava brzo i jednostavno otvaranje strane kotura
- Kombinacija najkvalitetnijih materijala
- Moderan, inovativan dizajn

Kapacitet	130 kN
Zatezna sila	260 kN
Težina	2,55 kg

Traka opterećenja

prilagodjena posebno za rad sa prenosnom koturačom TAJFUN PS 130 i šumskim vitlima i mobilnim šumskim žičarama.

Dužina	2 m	3 m
Kapacitet	140 kN	140 kN
Težina - zajedničko pakovanje	3,5 kg	4,4 kg

Dostupno u zajedničkom pakovanju (koturača i traka opterećenja).

Radijsko daljinsko navodjenje TAJFUN KIS 200

je visokokvalitetni komunikacioni sistem za kontrolu i razmenu podatkaka izmedju različitih mašina.

Dostupno u 2014

Serijski za mobilnu šumsku žičaru MOZ 300

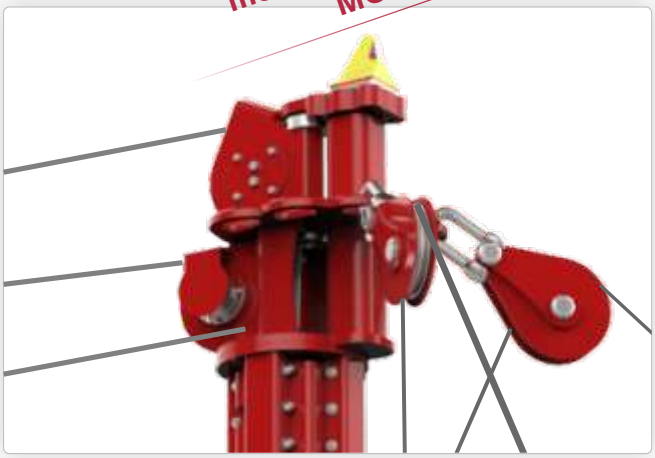

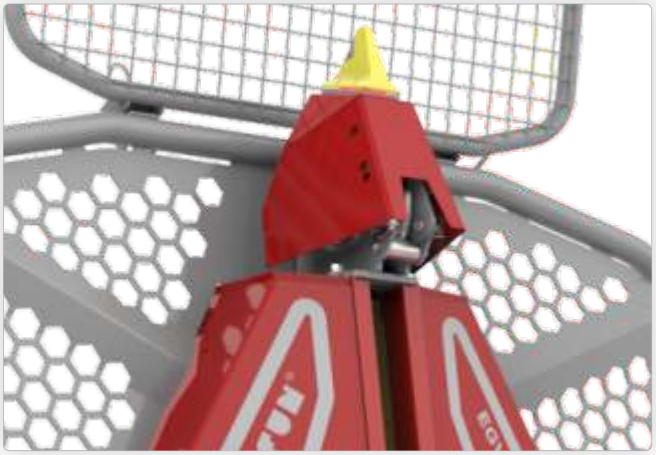

1. Transmiter
2. Dva proporcionalna JOYSTICK-a
3. Dugme za uključivanje i isključivanje
4. Dugme za hitno isključivanje
5. Dva velika funkcijska dugmeta
6. Prijemnik
7. LED diode
8. Punjač

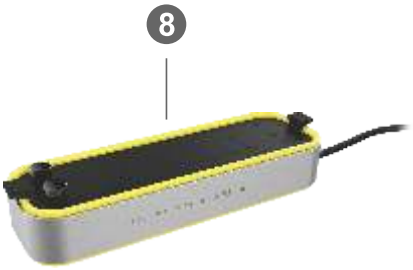

Radijsko daljinsko navodjenje B&B F9 i B&BF 10

Profesionalno radijsko navodjenje B&B F9 i B&B F10 je važan uredjaj za rad sa vitlima. Posebno su napravljeni za teške uslove rada i višenamensku upotrebu – upravljanje jednobubanjskim ili dvobubanjskim vitlima. Ergonomski dizajniran kontrolni panel omogućava rad bez zamaranja i sigurno rukovanje čak i sa rukavicama.

B&B F9 ET in DT

Predajnik je instaliran u gumiranom kućištu od aluminijumskih profila sa kontrolnim panelom od poliamida, ojačan sa steklenim vlaknima i zaštičen od prašine i prskanja vode. Prijemnik ima dijagnostičku ploču sa sijalicama, koja pokazuje sve važne izlazne funkcije i sistemska obaveštenja. To omogućava brzu kontrolu radiskog navodjenja na mestu. Elektronski prejemnik je instaliran u stabilno kućište od aluminijskog profila i zaštićen od prašine i prskanja vode. Ravan dizajn omogućava instalaciju efikasnog korišćenja prostora u kabini vozila.

NEW

B&B F10 ET in DT

- Novi dizajn omogućava optimalno prijanjanje u svim situacijama
- Veliki kontrolni panel, nagnuta kontrolna ploča, integrisana traka u bezbednosnom pojasu
- Plasatični ram sa visokom tvrdoćom sa gumenim ivicama
- Više opcija nošenja (na boku,grudi ili stomak)
- Obične zamenljive baterije (AA), nakon isporuke proizvoda, sadrži visokokvalitetne Sanyo eneloop baterije
- Dvosmerna radijska tehnologija
- Stop prekidač i prekidač za hitne slučajeve u skladu sa DIN standardima
- Serijski senzor pokreta i pozicioniranja
- Opcija GPS prekidača hitnosti – na zahtev
- 5 godina garancije za registrovane korisnike

	B&B	B&B F9	B&B F10
	Frekvencijski opseg	70 cm ISM oblast	70 cm ISM oblast
	Kapacitet emitovanja	10 mW ERP	10 mW ERP
	Sistem adrese	100000 (jedinstven)	16 miliona jedinstvenih adresa
	Vrsta modulacije	F1D / Simplex	GMSK / Halbduplex
	Komande za kontrolu ET/DT	7/11 + hitno / sirena	7/10 + 1 x hitno / 1x sirena
	Temparaturni opseg	- 20°C... + 60°C	- 20°C... + 60°C
TRANSMITER	Napajanje	NiMH-Akku 7,2V / 800 mA ugradjeno	2 x AA NiMH-punjive baterije 1,2V / 1900 mAh
TRANSMITER	Kućište	gumirani alu-profil	2 K poliamid / 66-GF+TPE
TRANSMITER	Stepen zaštite	IP 65	IP 65
TRANSMITER	Visina x širina x dužina	112 x 145 x 37 mm	116 x 161 x 61 mm
TRANSMITER	Težina	650 g	600 g
TRANSMITER	Antena	ugradjena	ugradjena
PRIJEMNIK	Napajanje	12 V do 24 V DC	10 V do 30 V DC
PRIJEMNIK	Kućište	alu-profil	PC ABS
PRIJEMNIK	Stepen zaštite	IP 65	IP 65
PRIJEMNIK	Visina x širina x dužina	111 x 303 x 36 mm	152 x 217 x 50 mm
PRIJEMNIK	Težina	1650 g	670 g
PRIJEMNIK	Antena	ugradjena, opcija - strani link	vgrajena, opcija - strani link

Motor za regulaciju gasa

- Kompakatan okvir
- Robustan i pouzdan
- Dizajniran za upotrebu u zahtevnim okruženjima
- Visoka nosivost
- Dug vek podmazanosti
- Lagan, izdržljiv i otporan na koroziju

Model	CAHB - 10
Zatezno opterećenje	do 1.000 N
Statičko opterećenje	2.500 N
Brzina (pri punom opterećenju)	do 45 mm/s
Dužina hoda	50 – 300 mm
Napon	12 ili 24 V DC
Temperaturni opseg	-40 do +85 °C
Stepen zaštite	IP 66

Modul za regulaciju gasa

Je namenjen za ugradnju na novijim moldelima traktora proporcionalno (elektro) kontrolišu brzinu motora. Uz istovremenu upotrebu modula i daljinskog upravljača (koristeći – gas kontinuirano) moguće je regulisati brzinu motora. Sa komanda „GAs +“ ili „Gas -“ na radijsko daljinskom upravljaču modul deluje direktno na elektronske kontrole brzine traktora. Modul je svestran jer omogućava regulaciju napona i snage.

Kardani Tajfun Cerjak KG®

Naziv	Dimenzije	Kompatibilnost
Kardan C Line-T 2BR+ KK560	1 3/8" Z6 – 1 3/8" Z6; L_{KK}=560	35A, 45A
Kardan C Line-T 4BR+ KK560	1 3/8" Z6 – 1 3/8" Z6; L_{KK}=560	45AHK, 55A, 55AHK, 65A, 65AHK, 65AHKZS
Kardan C Line-T 6BR+ KK560	1 3/8" Z6 – 1 3/8" Z6; L_{KK}=560	85A, 85AHK, 105AHK, 2x55AHK
Kardan C Line 6BR+ KK910	1 3/8" Z6 – PEM6; L_{KK}=910	60PRO

L_{KK} - Dužina kardana medju obrtajima u mm, u komprovitovanom stanju zaokrožen na 10 mm

- Jednostavan priključak C Line
- Fleksibilan zaštitni poklopac, koji omogućava lak pristup mehanizmima za spajanje i mlaznicama

Kardani Walterscheid

Naziv	Dimenzije	Kompatibilnost
Kardan W 200E SD15 560	1 3/8" Z6 – 1 3/8" Z6; L_{KK}=560	35A, 45A, 45AHK
Kardan W 200E SD15 710	1 3/8" Z6 – 1 3/8" Z6; L_{KK}=710	35A, 45A, 45AHK
Kardan W 300E SD15 560	1 3/8" Z6 – 1 3/8" Z6; L_{KK}=560	55A, 55AHK, 65A, 65AHK, 65AHKZS
Kardan W 300E SD15 710	1 3/8" Z6 – 1 3/8" Z6; L_{KK}=710	55A, 55AHK, 65A, 65AHK, 65AHKZS
Kardan W 400E SD25 560	1 3/8" Z6 – 1 3/8" Z6; L_{KK}=560	85A, 85AHK, 105AHK, 2x55AHK

L_{KK} - Dužina kardana medju obrtajima u mm, u komprovitovanom stanju zaokrožen na 10 mm

MOBILNE ŠUMSKE ŽIČARE - MOZ

TAJFUN

Dugogodišnje iskustvo u oblasti šumarstva, brojna istraživanja i razvoj, izbor najkvalitetnijih materijala i komponenti su stvari koje imamo u kompaniji TAJFUN i spojili smo ih u mobilnoj šumskoj žičari MOZ 300. Osnovni argumenti koje je MOZ 300 učvrstio u sam vrh najmodernijih i najefikasnijih sistema za iskorišćavanje šuma, su:

- moderna i kompaktna konstrukcija,
- vanredna mobilnost omogućava brzo i jednostavno postavljanje i puštanje u rad na novoj lokaciji,
- velika radna površina, visoka produktivnost i bezbedan rad,
- radijsko daljinsko navodenje sa jednim ili dva opcijska predajnika, Smart-Drive™ kontrola,
- ceo pogon sa zatvorenim hidrauličnim sistemom.

Ekran SD-DISPLAY-1,5 Na njemu možemo videti temperaturu ulja, brzinu transporta, lokaciju kolica, program rada. Sa joystickom upravljamo osnovnim funkcijama podešavanja žičare – raspored stuba u radnom položaju i obrnuto, podizanje stuba, namotavanje i odmotavanje sidrnene sajle, poravnjanje žičare u radnom položaju na terenu.

KOLICA VOZ 300

- Radijsko daljinsko navodjenje funkcija
- Dve kočnice
- Neograničeno poprečno hranjenje (do max. dužine žične sajle)
- Laka implementacija
- Veliki kapacitet

Senzori, koji obezbedjuju, da uvlačenje i izvlačenje sajle, kako pri odmotavanju, tako i pri namotavanju na bubanj, ima jednaku brzinu u rasponu od 0 do 4m/s

NEW

MOZ 300

Uzdužno privlačenje	do 300 m *
Nosivost pri transportnoj brzinii	do 28 kN (2,8 t)
Potrebna snaga traktora	60 kW
Kardanska osovina	n_{max} = 350 - 540 min^{-1}
Transportna brzina	do 3 m/s
Težina bez sajle	3500 kg
Sila stezanja	60 kN
Kočnica bubnja noseće sajle	120 kN
Maksimalni kapacitet bubnjeva	
1. Vučni bubanj	Sajla Ø 9 mm – 250 m
2. Povratni bubanj	Sajla Ø 9 mm – 500 m
3. Noseći bubanj	Sajla Ø 20 mm – 230 m
4. Sidreni bubanj(4x)	Sajla Ø 16 mm – 45 m

	MOZ 300
Transportna visina	2,7 m
Maksimalna visina	7,5 m
Širina	2,34 m
Dužina	3,5 m

1. Prijemnik radijsko-daljinski upravljač sa antenom
2. Koturača noseće sajle
3. Koturača vučne sajle
4. Sidreni doboš
5. Električna kutija sadrži kontrolor Smart Drive Easy Plus™ sa integriranom bazom radijskog daljinskog navodjenja za potpunu kontrolu i upravljanje
6. Regulacioni ventili za regulaciju hidromotora
7. Hidromotor sa bubnjem povratne sajle
8. Hidromotor sa bubnjem vučne sajle
9. Tandem pumpa za kontrolu zapremine
10. Hidraulični cilindri omogućavaju podizanje i spuštanje na savakom točku, obezbedjujući pravilan položaj žičare u šumi
11. Prilikom postavljanja žičare hidraulikom se spusti stub teleskopa na terenu koji nam omogućava dodatno sidranje žičare
12. Kardansko vratilo za priključivanje kardana
13. Priključak na traktor od 60 kW
14. Hidraulični cilindar za kretnje stuba napred i nazad
15. Hidromotor sa bubnjem nosača sajle
16. Stub sa koturačama podignemo sa teleskopskim cilindrom na željenu visinu do 7,5 m

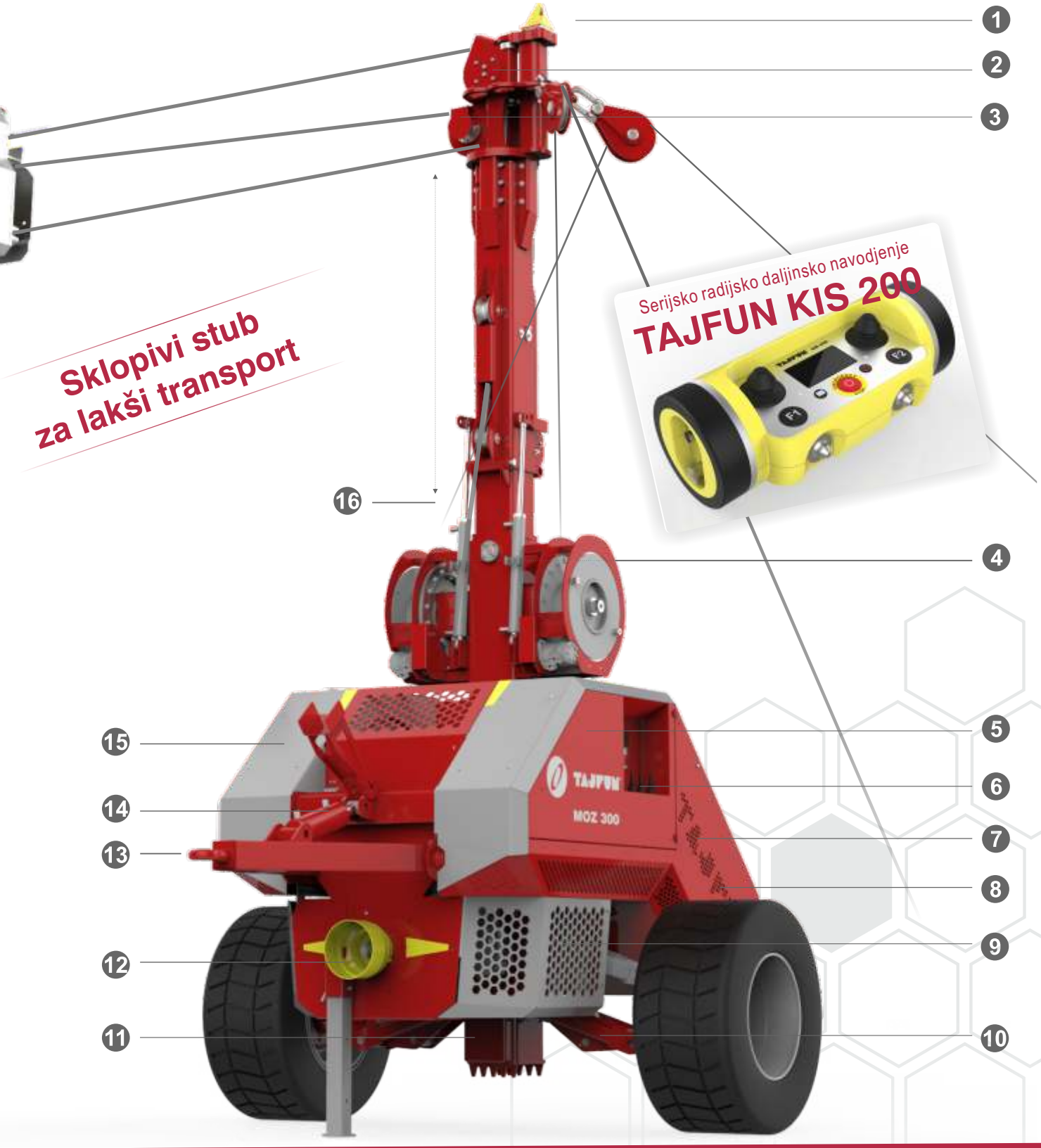

Sklopivi stub za lakši transport

Serijsko radijsko daljinsko navodjenje
TAJFUN KIS 200

ŠUMSKI INFORMACIONI SISTEM

BOBER

powered by Bober

Zbog rastuće tendencije da olakša i pojednostavi rad u šumarstvu, Tajfun je počeo da razvija svoj sistem u šumarstvu mernim uredjajima Bob, koji na savremeni način efikasno dopunjuje Tajfunove šumske mašine. U 2014-oj smo ponudili prvi Tajfunovu elektronsku šumsku promerku zajedno sa sveobuhvatnim sistemom za merenje, snimanje, arhiviranje i naknadnu upotrebu izmerenih podataka u šumarstvu.

Šumarska elektronska premerka Bob800

je dizajnirana za profesionalnu upotrebu u šumarstvu i drvnoj industriji. Koristi se za merjenje stojećih drva i šumskih drvnih sortimenata i identifikaciju zaliha drveta. Zbog karakteristika kao što su:

- integrisana bežična tehnologija Bluetooth®,
- veoma niska potrošnja energije,
- visok standard mehaničke otpornosti: NEMA-4,
- stepen zaštite Ip67 koji omogućava da se može koristiti i na kiši, to ne utiče na njegov rad,
- lagan, izdržljiv i ergonomski napravljena struktura, koja je jednostavna za upotrebu i lakše manervisanje u uskim prostorima merenja,
- jednostavan i moćan softver za obradu podataka (ne zahteva poznavanje informatike),
- elektronski i mehanički pokazivač prečnika,
- sposobnost izuzetno brzog sprovodjenja merenja
- direktna konverzija izmerenih podataka u digitalnom obliku,

je savršena dopuna šumskih mašina na radu u šumi.

Dostupno 2014

Merno područje	800 mm
Dimenzija	1013 x 585 x 39 mm
Težina	1250 g
Tačnost merenja (mehanička)	±0,5 mm
Tačnost merenja (elektronska)	±1 mm
Način merenja	Elektronsko - bežično
Temperaturno područje upotrebe	min. -40°; max. +60°C

BobMobile

je softver za mobilne uredjaje (računare, telefone,PDA uredjaje, tablete...), da merenje šumskih drvnih sortimenata (trupci, stojeća drva i ploče) sa šumskom promerkom omogućava očitavanje, snimanje i uredjivanje dobijenih podataka. Namenjena je privatnim vlasnicima šuma, vlasnicima malih pilana i profesionalnim korisnicima – šumarima ili drvnim preradjivačima. BobMobile komunicira bežično sa dodatnim uredjajima, koji su neophodni za rad u šumi (elektronska premerka Bob800, prenosivi štampači,…).

Podaci dobijeni merenjem mogu se dobiti ili dodatno uneti:

- prečnik,
- dužina,
- vrsta drveta,
- kvalitet drveta,
- odbitak kore,
- podaci o kupcu,
- podaci o vlasniku,
- barkod – praćenje drveta pomoću barkoda (BARKODA) ili (RFID).

Obradjeni podaci mogu biti razmenjeni preko centralnih informacionih sistema.

U suštini softver se sastoji od tri modula:

- merenje stojećih drva (da prati rast šume i izračuna obim stabla za seču),
- drvni sortimenti (omogućava merenje zapremine trupaca na terenu),
- drvna sirovina (omogućava merjenje obima drveta i moguće je uneti dodatne informacije kao što su broj vrste drveta i debeljina kore).

U izabranom modulu mogu se podaci preneti na dokument (otpremnica, otkup od vlasnika,…) i mogu se štampati na prenosnom-mobilnom štampšaču.

BobERP

je informacioni sistem, koji je dizajniran za preduzeće bez sopstvenog informacionog sistema. Lako se mogu pratiti merenja sa elektronske premerke, unos i uredjivanje korisnika, kupaca i vlasnika, unos i izmene razne dokumentacije (otpremnica, utovarni nalog, …). Sistem takodje omogućavada se prate performanse mašina za šumarstvo (vitlo,mašina za rezanje i cepanje drva, žičara, dizalica, harvester, kamion), ceo tok prevoza drva, prodaja i kupovina drva, trasa terena i topografske specifičnosti.

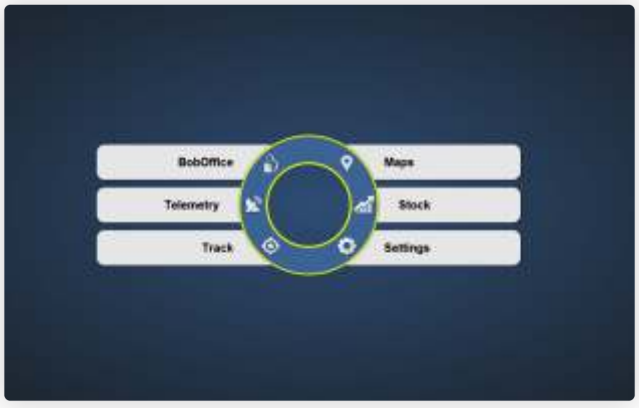

Beleške

Beleške

BOSNIA AND HERZEGOVINA
AGROLUX D.O.O.; Ul. Cara Dušana br 134, BA-78252 Trn - Laktaši, Bosna i Hercegovina
P: +387 51 586 231; M: +387 65 865 627; E: djbogdan@teol.net; W: www.agrolux.biz

MACEDONIA
EVROSTIL EXPORT-IMPORT; Doveldžik bb, MK-7000 Bitola, Makedonija
P: +389 47 233-100; F: +389 47 236-100; E: info@evrostil.com.mk; W: www.evrostil.com.mk

MONTENEGRO
AGROAUTO d.o.o.; Ul. Bracana Bracanovića br. 31, ME-81105 Podgorica, Crna Gora
P: +382 382 20 625 665; F: +382 382 20 625 665; E: dogandzic@t-com.me; W: www.agro-auto.com

KOSOVO
HAXHIJAHA EXPORT-IMPORT; RR. Gezim Hamza P.N , 21010 Rahovec, Kosovo
P: +381 29 277 305; F: +381 29 276 215; E: haxhijaha.h@gmail.com; W: www.haxhijaha.com

Tajfun Ris d.o.o.
Kralja Petra I 37
34227 Batočina
Srbija

T: +381(0) 34 685 39 70, +381(0) 34 684 24 24
F: +381(0) 34 685 39 70, +381(0) 34 684 24 24
E: prodaja@tajfun.rs
W: www.tajfun.rs