ASSALONI Professional

Max Km/h 60	Max Kw KS 155 - 210	Max Kw KS 230 - 320 Max Kw KS 155 - 210	°C MAX - 30

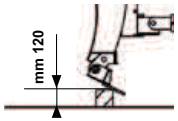

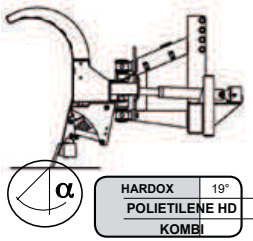

HARDOX	19°
POLIETILENE HD	19°
KOMBI	19°

EQUIPAGGIAMENTO DI SERIE
STANDARD EQUIPMENT
DE SÉRIE
STANDARDAUSSTATTUNG
STANDARDNA OPREMA

ALERONE IN ACCIAIO MICROLEGATO AD ALTO SNERVAMENTO DOMEX 420 O S420MC
BLADE MADE MICRO-ALLOYED STEEL HIGH YIELD DOMEX 420 OR S420MC
ALEIRON EN ACIER MICRO-ALLIE' DOMEX 420 OU BIEN S420MC
SHEAR IN MIKRO-LEGIERTEM STAHL HOCHVERZINSLICHE DOMEX 420 O S420MC
KONSTRUKCIJA MAŠINE OD VISOKOG KALJENOG ČELIKA DOMEX 420 O S420MC

SICUREZZA SUGLI ELEMENTI INFERIORI COMPONIBILI CON MOLLE A COMPRESSIONE
SAFETY ON THE DOWN MODULAR ELEMENTS WITH SPRINGS COMPRESSION
SECURITE' SUR LES ELEMENTS INFERIEURS AVEC RESSORTS A COMPRESSION
SICHERHEIT AUF DEN VON WENIGER MODULAR MIT DRUCKFEDERN
SIGURNOSNU UREĐAJ NA DONJEM ELEMENTU SA KOMPRESIONIM OPRUGAMA

ROTAZIONE IDRAULICA DX-SX CORREDATA DI VALVOLA BY-PASS
HYDRAULIC CONTROL RIGHT-LEFT ROTATION WITH BY PASS SAFETY VALVLE
ORIENTATION HYDRAULIQUE DROITE-GAUCHE AVEC CLAPAIT DEL SECURITE' BY-PASS
HYDRAULISCHER ANTRIEB FÜR ROTATION RECHTS-LINKS-MIT BYPASSVENTIL AUSGESTATTET
HIDRAULIČKA KONTROLA ROTACIJE LEVO DESNO SA BY-PASS VENTILOM

BANDIERINE DI SEGNALAZIONE
FLAGS OF REPORTING
DRAPEAUX DE RAPPORTS
FLAGS OF MELDUNG
ZASTAVICE ZA OBELEŽAVANJE

OSCILLAZIONE LATERALE
SWING SIDE
OSCILLATION LATERALE
SWING SEITE
OSCILIRAJUĆA BOČNA STRANA

COLTELLO IN ACCIAIO HARDOX HB 400
SCRAPING BLADE STEEL HARDOX HB400
LAME D'USURE ACIER HB400
MESSERSTAHL HARDOX AB 400
NOŽ OD HARDOKSA HB400

ATTACCO CAT. II
ATTACHMENT 3 POINT CAT. II
ATTELAGE 3 POINTS CAT. II
CAT ATTACK. II
KAČENJE U 3 TAČKE CAT II

SETTORI 40-80-120 cm (SPECIFICARE ALL'ATTO DELL'ORDINE)
SECTORS 40-80-120 cm (SPECIFY WHEN ORDERING)
SECTEUR 40-80-120 cm (SPECIFIER À LA COMMANDE)
SEKTOREN 40-80-120 cm (BEI DER BESTELLUNG SIND BITTE ANZUGEBEN)
3 SEGMENTA 40-80-120 cm (SPECIFIRATI PRI NARUDŽBINI)

FUTURA 24/28/32/36

ASSALONI PROFESIONAL ORSI GROUP

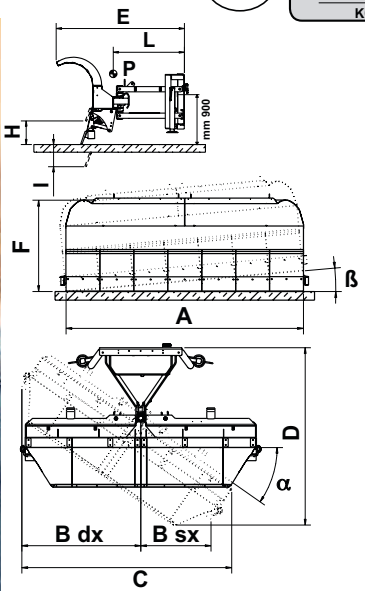

		F 24	F 28	F 32	F 36
A	mm	2400	2800	3200	3600
B	mm	1280 dx 685 sx	1440 dx 850 sx	1605 dx 1015 sx	1770 dx 1180 sx
C	mm	2215	2540	2870	3200
α	(°)	35	35	35	35
ß	(°)	± 5	± 5	± 5	± 5
D	mm	2035	2150	2265	2380
E	mm	1690	1690	1690	1690
F	mm	1080	1080	1080	1080
H	mm	485	485	485	485
I	mm	120	120	120	120
L	mm	790	790	790	790
P	kg	870	940	1030	1120

OPCIJE

PIASTRE D'AGGANCIO DIN 76060 GRUPPO 3 ("B") CON PARALLELOGRAMMA DI SOLLEVAMENTO
DIN PLATE 76060 SIZE 3 ("B") WITH PARALLELOGRAM LIFTING
PLAQUE D'ATTELAGE DIN 76060 TALLE 3 ("B") AVEC PARALLELOGRAMME
CLAMP DIN 76060 3 ("B") PLATTEN GROUP MIT HEBE PARALLELOGRAM
PLOČA ZA KAČENJE DIN 76060 VELIČINA 3 ("B") SA PARALELOGRAMOM

PIASTRE D'AGGANCIO DIN 76060 GRUPPO 5 ("A") CON PARALLELOGRAMMA DI SOLLEVAMENTO
DIN PLATE 76060 SIZE 5 ("A") WITH PARALLELOGRAM LIFTING
PLAQUE D'ATTELAGE DIN 76060 TALLE 5 ("A") AVEC PARALLELOGRAMME
CLAMP DIN 76060 PLATTEN GROUP 5 ("A") PARALLELOGRAMM MIT HUB
PLOČA ZA KAČENJE DIN 76060 VELIČINA 3 ("A") SA PARALELOGRAMOM

PIASTRE D'AGGANCIO SETRA CON PARALLELOGRAMMA DI SOLLEVAMENTO
SETRA PLATE 76060 WITH PARALLELOGRAM LIFTING
PLAQUE D'ATTELAGE SETRA AVEC PARALLELOGRAMME
CLAMP PLATTEN SETRA PARALLELOGRAMM MIT HUB
PLOČA ZA KAČENJE SA PARALELOGRAMOM

PIASTRE D'AGGANCIO TERNA CON FINTO PISTONE DA ACCOPPIARE AI BRACCI
LOADER VERSION WITH FAKE PISTON TO COUPLE TO ARMS
VERSION CHARGEUR AVEC FAUX VERIN POUR MONTAGE SUR LES BRAS
CLAMP PLATTEN TERNA KOLBEN MIT FAKE ZU KOPPELN ARMS
PLOČA ZA KAČENJE NA PREDNJI UTOVARIVAČ

KIT RUOTE D'APPOGGIO REGISTRABILI
ADJUSTABLE SUPPORTING WHEELS
ROUES D'APPUI AU SOL RÉGLABLES
KIT VERSTELLBARE STÜTZRÄDER
PODEŠAVAJUĆI POMOĆNI TOČKOVI

PATTINI DI STRISCIAMENTO
SLIDING SHOES
PATINS DE GLISSEMENT
SCHUHE KRIECHEN
RODILLOS DE APOYO AJUSTABLES
KLIZAČI

LUCI D'INGOMBRO A LED COMPLETE DI SUPPORTI
SET OF LED CLEARING LIGHTS
FEUX DE GABARIT MONTÉS SUR L'ENGIN
LED - BEGRENZUNGSLEUCHTEN, KOMPLETT MIT KLAMMERN
KOMPLET LED SIJALICA

KIT RIPETIZIONE FARI DI LAVORO COMPLETE DI SUPPORTO ZINCATO E INDICATORI DI DIREZIONE
SET OF AUXILIARY LIGHTS ON THE IMPLEMENT WITH 2 LIGHTS AND SUPPORTS
KIT FEUX DE TRAVAIL AVEC INDICATEUR DE DIRECTIONS COMPLET DE SUPPORT GALVANISÉ MONTÉ SUR L'ENGIN
KIT WIEDERHOLUNG ARBEITEN SCHEINWERFER KOMPLETT MIT VERZINKTEN UND FAHRTRICHTUNGSANZEIGER
SET BOČNE SVETLOSNE SIGNALIZACIJE

COLTELLO KOMBI IN ACCIAIO E GOMMA AD ALTA RESISTENZA CON INSERTI IN CORINDONE
SCRAPING BLADE KOMBI STEEL AND RUBBER WITH ALUMINUM OXIDE INSERTS REPLACING THE STEEL ONE
COUTEAU KOMBI EN ACIER ET CAOUTCHOUC AVEC DES INSERTS D'OXYDE D'ALUMINUM À LA PLACE DE L'ACIER
STAHL UND HOCHFESTEM GUMMI MIT ALUMINUMOXID EINSÄTZE
REZUĆI NOŽ KOMBINACIJA ČELIK GUMA

LASTRA PARASPRUZZI IN GOMMA
RUBBER SPLASH GUARD
BAVETTE EN CAOUTCHOUC
NOTEN GUMMI SCHMUTZFÄNGER
GUMENA BOČNA ZAŠTITA

KIT ACCUMULATORE DI PESO
KIT ACCUMULATOR WEIGHT
KIT POIDS ACCUMULATEUR
KIT AKKU GEWICHT
KOMPLET AKUMULATOR

COLTELLO IN POLIETILENE HD (MATERIALE PLASTICO) IN LUOGO DELL'ACCIAIO
SCRAPING EDGE IN HD POLYETHYLENE (PLASTIC) REPLACING THE STEEL ONE
OPTION COUTEAU HD POLYETHYLENE (PLASTIQUE) À LA PLACE DE L'ACIER
KNIFE HD POLYETHYLENE (KUNSTSTOFF) ANSTELLE VON STAHL
IVICA NOŽA OD HD POLIETILENA

KIT SEGNALETICA FRANCESE
FRENCH SIGNALLING KIT
SIGNALISATION AUX NORME FRANÇAISES
SIGNAL-KIT FÜR FRANZÖSISCH
FRANCUSKE SIGNALNE LAMPICE

KIT SEGNALETICA TEDESCA IN PRESENZA DI LUCI D'INGOMBRO
GERMAN SIGNALLING KIT
SIGNALISATION AUX NORMES ALLEMANDES
DEUTSCH SIGNAL-KIT IN GEGENWART VON SCHLUSSLICHTER
NEMAČKE SIGNALNE LAMPICE

BORDATURE LATERALI IN POLIURETANO
PLASTIC LATERAL EDGES
BORDS LATÉRAUX DE MATIÈRE PLASTIQUE
SIDE KANTEN POLYURETHAN
PLASTIČNE BOČNE IVICE

CENTRALINA ELETTROIDRAULICA EP5-H COMPLETA DI PULSANTIERA CON SPINA+PRESA METALLICA E CAVI ELETTRICI
ELECTRO-HYDRAULIC UNIT EP5-H COMPLETE PANEL WITH CONTROL BOX IN THE CAB SOCKET + PLUG WIRE AND ELECTRICAL CABLE
CÉNTRAL ÉLECTRO-HYSRAULIQUE EP5-H COMPLÈTE DE BOITIER DE COMMANDE EN CAMBINE ET DE CABLES DE CONNECTION À LA BATTERIE DU VEHICULE
ELEKTROHYDRAULISCHE STEUEREINHEIT EP 5-H MIT BEDIENFELD VERVOLLSTÄNDIGEN MIT BUCHSE + STECKER DRAHT UND ELEKTRISCHE KABEL
ELEKTO - HIDRAULIČNE KOMANDE EP5-H KONTROLNA KUTIJA SA ELEKTRIČNIM KABLOVIMA

PLUG ZA SNEG - FUTURA

ASSALONI PROFESIONAL ORSI GROUP